入　札　案　件　概　要　書（工事）

<table>
<tr><td colspan="2">件　　名</td><td colspan="2">本郷ふれあい公園（第二工区）外周道路整備工事
（市道715号線）</td><td>契約番号
12</td></tr>
<tr><td colspan="2">履行場所</td><td colspan="3">海老名市　本郷　地内</td></tr>
<tr><td colspan="2">工　　期</td><td colspan="3">令和　7　年　5　月　26　日～令和　7　年　12　月　2　日</td></tr>
<tr><td colspan="2" rowspan="2">予定価格</td><td colspan="3">金　68,409,000　円（税込）　金　62,190,000　円（税抜）</td></tr>
<tr><td colspan="3">契約金額500万円超となる場合、手持契約件数に加算されます。</td></tr>
<tr><td colspan="2">最低制限価格等</td><td colspan="3">有り　※詳細は、高座清掃施設組合条件付一般競争入札等事務取扱要領及び入札告示を参照してください。</td></tr>
<tr><td rowspan="6">参加条件</td><td>営業種目</td><td>010　土木一式</td><td colspan="2">○下請契約の請負代金の合計の額が５千万円（建築一式工事の場合は８千万円）以上となる場合には特定建設業の許可が必要です。
併せて、主任技術者に代えて監理技術者を配置すること。</td></tr>
<tr><td>経営事項審査総合評点</td><td>700　点以上</td><td colspan="2">※経審は最新の評価点で判断します。</td></tr>
<tr><td>参加の地域要件</td><td>第　4　区分</td><td colspan="2">地域要件は入札公告で確認してください。</td></tr>
<tr><td>配置技術者等</td><td colspan="3">現場代理人及び主任技術者は過去５年以内に同種同規模の施工管理の経験を有すること。</td></tr>
<tr><td>手持契約件数制限</td><td colspan="3">工事の手持件数が３件以内であること。
（入札参加申込締切日現在、高座清掃施設組合発注の入札案件に限る。）</td></tr>
<tr><td>その他の要件</td><td colspan="3">○過去５年間の当組合に係る業務の中で、文書または口頭により、当組合監督員から業務内容に関する改善等の指摘を受けていない者であること。</td></tr>
<tr><td colspan="2">提出書類</td><td colspan="3">◆条件付一般競争入札参加資格確認申込書送付時
○経営事項審査結果通知書の写し
○配置予定技術者調書
○主任技術者の３カ月以上の雇用を確認できる書類（原則として　健康保険被保険者証）の写し
<u>※健康保険被保険者証の写しを提出する場合は、被保険者等記号・番号及び保険者番号（３箇所）にマスキング（黒塗り）をして提出してください。</u>
◆入札時
○入札時に記載する金額に相当する工事費積算内訳書</td></tr>
<tr><td colspan="2">工事概要</td><td colspan="3">本郷ふれあい公園（第二工区）の西側区域界に位置する海老名市道715号線について、道路幅員4.0m（一部5.0m）に拡幅をするもので、舗装、排水工の他、擁壁、防護柵設置等により道路としての形態を整備するものである。

※入札書、委任状は別添の様式を使用してください。</td></tr>
</table>

条件付一般競争入札参加資格確認申込書

令和　　年　　月　　日

高座清掃施設組合
組合長　内野　優　殿

認定番号	
所在地	
商号又は名称	
代表者職氏名	
担当者名	
電話番号	
e-mailアドレス	
ＦＡＸ番号	

使用印	

入札に参加したいので、次のとおり申込します。
なお、この参加申込書及び添付書類の全ての記載事項は、事実と相違ありません。

契約番号	12
件名	本郷ふれあい公園（第二工区）外周道路整備工事（市道715号線）

（　高座清掃施設組合　総務課　契約担当
e-mail：keiyaku@kouzaseisou-kanagawa.jp
ＦＡＸ：　046-238-6010　）

※通信欄（二日以内に返信します。）

- ☐ 申込書を受け付けました。「条件付一般競争入札参加資格確認通知書」は、審査後電子メール又はFAXで送付します。
- ☐ 書類が不足しています。入札公告等を確認して再申請してください。
- ☐ ＿＿＿＿＿＿＿＿＿＿＿＿＿＿＿＿

組合の確認　**（記入不要）**		
地域	第4区分	
営業種目	010 土木一式	
経審	700　点以上	
その他	・経審写し ・技術者調書及び調書に記載する必要書類 ・施工実績を証する書類 ・雇用確認書類	

契約番号	12

入　　札　　書

令　和　7　年　5　月　19　日

高座清掃施設組合
組合長　内野　優　殿

住　　所
商号又は名称
代表者職氏名　　印
代理人氏名　　印

高座清掃施設組合契約規則を堅く守り、次の金額で入札します。

件　　名	本郷ふれあい公園（第二工区）外周道路整備工事（市道715号線）											
金　額(税抜)	千	百	十	億	千	百	十	万	千	百	十	円

（注）１　金額は、消費税及び地方消費税額を除いた額を記入してください。
２　金額は、１つの枠に１字ずつアラビア数字で記入してください。
なお、金額の訂正したものは無効とします。
３　入札の際は、入札書を二つ折りにして入札箱に投函してください。
封筒は必要ありません。
４　落札にあたって、契約金額は、落札金額に消費税及び地方消費税額を加えた金額とします。なお、消費税率は、10％とします。

契約番号	12

委　　任　　状

令 和 7 年 5 月 19 日

高座清掃施設組合
組合長　内 野　優　殿

委任者　住　　所

商号又は名称

代表者職氏名　　印

件　　名　本郷ふれあい公園（第二工区）外周道路整備工事（市道715号線）

今般私は、次の者を代理人と定め、上記の件に関する入札の一切の権限を委任します。

代理人氏名	被委任者印鑑

質　　問　　書

高座清掃施設組合　契約担当　殿

　設計図書に関して、質疑がある場合は質疑内容を記載し、電子メール又はFAXで送信してください。

○ 送 信 日 時 ： 入札公告を確認してください。
○ 送　信　先 ： 高座清掃施設組合　総務課　契約担当
e-mail：keiyaku@kouzaseisou-kanagawa.jp
ＦＡＸ：046-238-6010
○ 回　　答 ： ホームページに順次掲載します。

認 定 番 号		電 話 番 号	
所　在　地		e-mailアドレス	
商号又は名称		ＦＡＸ番号	
代表者職氏名		担 当 者 名	

契 約 番 号	12
契 約 件 名	本郷ふれあい公園（第二工区）外周道路整備工事（市道715号線）

質　　疑　　内　　容

工　事　位　置　図

工　事　箇　所
本郷ふれあい公園
用田橋
目久尻橋
海老名市
新宿
本郷ふれあい公園
（第二工区）整備区域
藤沢市
目久尻川
本郷老人福祉センター
本郷荘
屋内温水プール
高座渋谷組合
高座クリーンセンター

工　事　特　記　仕　様　書

□工事件名　　本郷ふれあい公園（第二工区）外周道路整備工事（市道 715 号線）
□工事場所　　海老名市本郷地内
□工　　期　　令和７年　５月２６日から令和７年１２月２日まで

１.工事の目的

本工事は、整備を進めている本郷ふれあい公園（第二工区）の西側区域界に位置する海老名市道 715 号線について、道路幅員 4.0m（一部区間 5.0m）で整備をするもので、本路線の整備により公園の円滑な維持管理が可能になるとともに、公園利用者の利便性の向上及び、地域の生活環境の改善を図ることを目的とし整備するものである。

２.工事における注意事項

１）一般事項

①工事受注者は、海老名市が定める「現場代理人及び主任（監理）技術者の適正な配置等について」に基づき各技術者を配置し、工事内容を十分理解した上で施工計画を立て、施工に際しての必要な手続きを終えた後、組合監督員の承認を得てから現場着手する。

②工事受注者は、工事提出書類チェックリストに基づき、適宜必要な書類を組合に提出する。

③工事受注者は、工事履行報告書（様式指定）の書式に基づき、毎月末までの工事の進捗を翌月の 5 日までに組合監督員に報告し、組合監督員の承認を得る。

④本工事箇所は、施工中の本郷ふれあい公園（第二工区）整備工事と競合することから、工事着手前に公園工事受注者と協議の上で施工計画を作成するとともに、施工中においても定期的に公園工事受注者と協議を行い、工程管理を含め現場管理に注意を払いながら施工を行う。

⑤本工事に際しては、事前に関係者へ十分な周知を図るとともに、路線西側の民有地との境を施工する際は、土地所有者と協議等を行い、了解を得てから施工を行う。

⑥測量点及び境界点は、工事着手前に調査点検し、紛失している場合は必要に応じ復元を行うとともに存在するものは保存を行う。また、工事により影響が生じる恐れがある場合は、事前に関係者の了解を得るとともに、工事完了までに復元する。

⑦工事受注者は、請負金額 500 万円以上の工事について、コリンズ（工事実績情報システム）に基づき、組合監督員の確認を受けた上で、登録を行う。
なお、登録した後は発行される「登録内容確認書」の写しを、次のとおり組合監督員に提出する。
ア　受注時は、契約後、土曜日、日曜日、祝日等を除き 10 日以内。

イ　変更時は、変更があった日から、土曜日、日曜日、祝日等を除き 10 日以内。
ウ　完了時は、業務完了届提出後、土曜日、日曜日、祝日等を除き 10 日以内。
エ　訂正時は、適宜登録機関に登録申請を行う。
以上の期間については、組合閉庁日を除くものとする。

⑧工事受注者は、建設業法に基づき、下請契約をする場合は、下請契約金額にかかわらず、「施工体制台帳」、「施工体系図」を作成し、監督員に写しを提出すると共に、工事関係者及び公衆が見やすい場所に、施工体系図と下請けを含めたすべての建設業許可票、労災保険関係成立票を掲げる。

⑨施工については、騒音規制法及び振動規制法を遵守するとともに、工事前に所定の手続きを行うこと。また、使用する建設機械は、低騒音、低振動、排ガス規制に適合したものを使用する

⑩写真による工事記録
工事受注者は、工事記録として下記の写真を撮影し、検査等で組合に報告する。なお、下記以外の基準については、写真管理基準（案）（国土交通省）による。

事　項	内　　容
撮影すべき事柄	工事着工前、工事完成、
	施工状況、安全管理、使用材料、品質管理、出来形管理、災害・事故記録、その他（公害、環境、補償等）
写し込むべきもの	写真撮影では、以下の項目のうち必要事項を記載した小黒板を文字が判読できるよう被写体とともに写しこむものとする。 ①工事名、②工種等、③年月日、④測点（位置）、⑤設計寸法、⑥実測寸法、⑦略図、⑧工事請負者、⑨立会者

⑪この「工事特記仕様書」に記載する以外については、神奈川県土木工事共通仕様書に基づき、適正な履行を図るものとする。

２）公園工事受注者による施工範囲
本郷ふれあい公園（第二工区）整備工事では、次の道路構造物等は公園工事受注者により施工を行う。
・重力式擁壁
・Ｌ型擁壁（プレキャスト・現場打ち）
・上記擁壁の施工に伴う市道側発生土等埋戻（横断図に記載の範囲のみ）

３．施工における特記事項
１）土　　工
①工事による掘削土は、本工事内及び公園工事での再利用を基本とする。

②掘削土を路床で使用する場合は、固化材の混合（安定処理工）により使用する。

③埋戻しの施工では、十分に転圧締固めを行い、施工後の不等沈下を防ぐ。

２）路床安定処理工

①固化材の選定

・工事受注者は、固化材を選定する場合は、あらかじめ組合監督員の承諾を得る。

②固化材の散布

・固化材を散布する土は、木片、金属類、布、プラスチック、ごみ、コンクリート塊及びアスファルト塊などの異物をあらかじめ除去を行う。
・固化材の散布の前は、現地盤の不陸整正及び必要に応じた仮排水施設を整える。
・固化材の散布は、人力または散布する機械により均等に行う。

③固化材の混合

・固化材の散布後、混合する機械により固化材を混合する。なお、工事受注者は、混合中に混合深さを確認するとともに、混合むらが生じた場合は、再混合を行う。

④粉塵対策

・工事受注者は、固化材の散布及び混合にあたり、固化材の粉塵対策を行う。

⑤固化材混合後の転圧

・固化材の混合が完了した後、表面のあら均しを行い、整形して締固めを行う。
・数日間の養生後は、振動ローラーなどの締固めの機械により締固めを行う。

⑥品質管理

・工事受注者は、施工後の品質管理試験として現場ＣＢＲ試験を行う。

ａ　セメント系固化材を使用する場合

①六価クロム溶出試験

・セメント系固化材を使用する場合は、あらかじめ「セメント及びセメント系固化材を使用した改良土の六価クロム溶出試験実施要領（案）」に基づき試験を実施し、基準値以下であることの確認を行う。なお、試験結果（計量証明書）は、組合監督員に提出する。
・六価クロム溶出試験により、基準値超となった場合は、固化材の再選定を行う。

②石灰系固化材を使用する場合

・粒状の石灰を用いる場合には、一回目の混合が終了した後仮転圧して放置し、生石灰の消化を待ってから再び混合を行う。ただし、粉状の生石灰（０～５㎜）を使用する場合は、一回の混合とする。
・生石灰の貯蔵量が 500 ㎏を越える場合は、消防法の適用を受けるため、必要な手続きを行う。

３）取り壊し工

①取り壊しによって生じる建設廃材等は、組合監督員の承認後、建設廃材指定登録工場へ搬入して処理を委託し、搬入後は書面にて搬入報告を受ける。

②民地側の土留等の施工により必要となる既存樹木の伐採は、組合監督員との立ち合いの上、対象樹木を選定した後にマーキングを行い、樹木所有者の了解を得た上で伐採を行う。また、施工に伴い抜根が必要な場合は、抜根まで行う。

４）排水工

①Ｕ字側溝に設置するグレーチング蓋は、延長 10mに１枚の割合で設置する。

②本郷ふれあい公園（第二工区）で整備する駐車場の出入りについては、現場打ちの蓋とする。

５）擁壁工

①Ｈ鋼親杭横矢板擁壁に使用する鋼材は、あらかじめ錆止め材を塗布したものを使用する。

②Ｈ形鋼と溝形鋼の接する箇所は、溶接により接合する。また、溶接部についても錆止め材を塗布する。

６）舗装工

①コンクリート舗装は、延長 10mを超えない位置に横目地を設置する。

②各路盤の仕上がり高さについて、組合監督員の丁張り検査を受けること。

③舗装及び路盤は、組合監督員の立会検査後施工すること。

７）附属施設工

①安全対策として設置する線形誘導標はガードレールのビームに、視線誘導標（バンド式）は支柱に、ＩＰ４地点に設置する。具体的な設置位置については、組合監督員の指示を受け施工する。また、視線誘導標（ボルト式）は、基本的にガードレール支柱の１本おきに設置する。

②ガードレールには、右図を参考に刻印などにより、種別、設置年月、道路管理者名などを表示する。

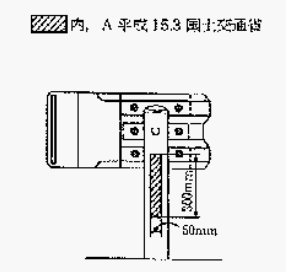

③立入防止柵門扉の設置位置は、市道 712 号線との交差点と本郷ふれあい公園（第二工区）展望デッキ入口との間で、組合監督員の確認の上で設置する。

④ポストコーンは、ＩＰ２とＮｏ５との間とＮｏ１５前後の駐車等への対策として設置する。なお、具体的な設置位置は、道路幅員 4.0mが確保できる位置とし、組合監督員の確認の上で設置する。

８）区画線工

①市道 2152 号線との交差点に交差点マークとして設置する。

９）雑工

①道路整備により改良する民家の出入の階段設置工では、事前に丁張等を設置して利用者が判るように計画を示して、了解を得た上で施工する。

②コンクリートたたき工についても、前述と同様な対応の後、施工を行う。

10）安全及び現場管理

①工事に伴い交通規制が必要となる場合については、海老名警察署の指示に従い許可を得ること。

②交通整理員は、接続する市道 2152 号線への工事用車両の出入りの誘導のため、適宜配置して安全管理に努める。

③工事用車両の通行ルートは、市道 2152 号線の西側方面は通行せず、県道藤沢厚木の用田橋際からの通行とする。市道 710 号線からの通行も控える。

④工事区間に存する住宅には、市道 2152 号線側より定期的にくみ取り等の車両が通行することから、その場合の措置として、車両が通行できるように対処する。

３.完成引渡し

①工事の完成引き渡しは、契約期間内に行う。

②完成図書は、図書種別ごとにファイリングし、必要に応じ書類保存箱に納めて納品する。

４.契約不適合責任

①契約不適合責任期間は、工事請負契約約款に定める期間とする。

②契約不適合責任点検

工事受注者は、引渡しの日から１年以内（原則として引渡しの日から起算して 11 箇月経過し 12 箇月経過する以前の期間）に、組合が行う契約不適合責任点検に立ち会うこと。なお、元請工事と下請工事の工種が異なる場合は、元請工事の工種の

定めにより判断し、下請工事は元請工事と同様とする。

③契約不適合責任修補
工事受注者は、契約不適合責任点検において、契約不適合責任があると認められたときは、速やかにその契約不適合責任補修を行い、契約不適合責任修補報告書（任意書式）を提出すること。

５.その他

１）アスベストの使用制限
①使用材料についてはノンアスベスト材料とし、アスベスト含有材料を使用しない。

２）個人情報
①工事受注者は、個人情報を取り扱う事務を行う場合には、「個人情報の保護に関する法律」及び「高座清掃施設組合個人情報の保護に関する法律の施行に関する条例」を遵守する。

３）ワンデーレスポンス
①「ワンデーレスポンス」とは、所定の工期内に工事を完成させることを目的に、工事発注者と工事受注者が意思疎通を図り、工事現場において発生する諸問題に対し迅速な対応を実現するため、工事発注者が、工事受注者からの協議や質問への回答を、基本的に「その日のうち」に行うものである。
但し「その日」が閉庁日の場合、また「その日のうち」の回答が困難な場合は、いつまでに回答が必要なのかを工事受注者と協議し、回答日を決める。

②工事受注者は工事施工中において、問題が発生した場合及び計画工程と実施工程を比較照査し、差異が生じる恐れがある場合は、原因を明らかにするとともに、速やかに組合監督員へ書面にて報告する。

４）東海旅客鉄道株式会社との協議等
①本工事の施工箇所の一部は、東海道新幹線高架橋の近接箇所であり、この場所の工事着手には東海旅客鉄道株式会社の協議窓口と協議等を行う必要がある。

②協議等によっては、何らかの安全対策が必要となる場合がある。

工事受注者は、設計図書及び本特記仕様書に定めのない疑義事項について、組合監督員との協議の上、工事を履行する。

以　　上。

施工条件明示書（土木工事共通）

１、工事概要

発注者	高座清掃施設組合	
工事件名	本郷ふれあい公園（第二工区）外周道路整備工事（市道715号線）	
工事場所	海老名市　　本郷　　地内	
工事目的	本工事は、整備を進めている本郷ふれあい公園（第二工区）の西側区域界に位置する海老名市道715号線について、道路幅員4.0m（一部区間5.0m）で整備をするもので、本路線の整備により公園の円滑な維持管理が可能になるとともに、公園利用者の利便性の向上及び、地域の生活環境の改善を図ることを目的とし整備するものである。	
工事概要	工事延長L＝375.1m 1.土工　…1式、　1.取り壊し工　…1式、 1.排水工　…1式　U字側溝300L＝331m、U字側溝250L＝25m、現場打横断側溝L＝19m 1.擁壁工　…1式　H鋼親杭横矢板擁壁L＝28m、コンクリート土留L=313m 1.舗装工　…1式　アスファルト舗装A=1,242㎡（本線）、コンクリート舗装A=147㎡（本線） 1.附属施設工　…1式　ガードレール設置L=242m、立入防止柵設置　L＝37m 1.区画線工　…1式 1.雑工　…1式（階段設置工ほか）	
契約工期	令和7年　５月　26 日　～　令和7年　12月　2日	
事業区分	☐ 補助金事業	☐ 国庫
		☐ 県費
	☑ 組合単独事業	
設計区分	☑ 単独積算	
	☐ 合算積算	工事
		工事

２、積算諸条件

主たる工種		道路改良
施工地域・施工場所区分		補正なし
契約保証の方法		発注者が金銭的補償を必要とする
一部施工パッケージ使用		☑ 有　☐ 無
使用歩掛及び単価等	☑ 土木工事標準積算基準書	適用年版：　令和　６年　７月
	☑ 諸経費率	適用年版：　令和　６年　７月
	☐ 下水道用設計標準歩掛表	適用年版：　令和　年　月
	☑ 土木工事資材等単価表	適用年版：　令和　７年　３月
	☑ 刊行物	適用年版：　令和　７年　３月
	☐ 特別調査	適用年版：　令和　年　月
	☐ 高座清掃施設組合見積単価等	適用年版：　令和　年　月
	☑ その他（見積）	適用年版：　令和　７年年度
	☐ その他（　）	適用年版：　令和　年　月

３、施工条件

〔１〕 工程関係	1	他工事による当工事の着手、完了時期の制約について	☐ 無 ☑ 有	（他工事件名等）本郷ふれあい公園（第二工区）整備工事 工期：令和8年3月13日まで 制約：隣接工事となるため、構造物等の施工では競合あり。 市道2152号線及び市道712号線道路工事 競合：接続箇所での施工調整有 （工期、内容等）
	2	当工事における施工時期の制約について	☑ 無 ☐ 有	（施工時期等）
	3	施工時間について	☑ 昼間施工 ☐ 夜間施工（一部含む）	（その他特記事項）
	4	官公庁ほか関係機関との調整、協議について	☐ 無 ☑ 有	（関係機関名）JR東海新幹線高架部近接協議
	5	工事着手前に地上物件（家屋調査）、地下埋設物、埋蔵文化財の事前事後調査、又は、移設等の制約について	☐ 無 ☑ 有	（対象内容）工事箇所の一部は、文化財包蔵地の指定を受けており、工事中に文化財等が確認した場合は、海老名市教育部教育総務課による確認後、必要な法令手続きを要する場合がある。
	※ただし、施工上必要となる地下埋設物調査については、施工計画書に明示し、必要な措置を講じること。また、書面により報告すること。			
	6	設計工程上見込んでいる休日日数等作業不能日数について	☑ 無 ☐ 有	（詳細内容、作業不能日数等）
〔２〕 用地関係	1	工事用地等の未処理部分について（用地買収状況について）	☑ 無 ☐ 有	（用地未取得部分等） （取得予定年月日等）
	2	工事用仮設道路、資材置場等の用地の借用について	☑ 無 ☐ 有	（使用場所、期間、借用条件、復旧方法等） 道路予定用地内にて施工、但し一部公園予定地内での施行あり。
	3	使用後の復旧条件	☐ 無 ☑ 有	（復旧内容等） 地表面を乱した場合の不陸整正（使用への復旧）

〔３〕 公害関係	1	公害防止のため、施工方法、建設機械、作業時間等の制限について	□ 無 ☑ 有	（建設機械と制限内容） 騒音規制法・振動規制法 （作業時間と制限内容） 騒音規制法・振動規制法
	2	水替期等の処理で特別な対策等の必要性について	☑ 無 □ 有	（対策内容）
〔４〕 安全対策関係	1	安全施設等の指定について（有害ガス及び酸素欠乏等の対策として換気設備の設置等の含む）	☑ 無 □ 有	（指定内容）
	2	鉄道、ガス、電気等の施設と近接する工事の施工方法、作業時間の制限	□ 無 ☑ 有	（対象内容） ☑鉄道 □ガス □電気 □電話 □上水道 □下水道 □その他（　　）
	3	交通誘導員の配置について	□ 無 ☑ 有	（１）交通誘導員の配置 1名 （２）配置期間 87日間
〔５〕 工事用道路関係	1	一般道路を搬入路として使用する場合の制約について	□ 無 ☑ 有	（搬入経路・使用期間等の制限） 海老名市道710号線は工事用車両の通行を控える。 整備及び施工で支障となる東電柱については、移設依頼中、移設時期について調整中。 （搬入中・後の処置）
	2	仮設道路を設置する場合の制約について	□ 無 □ 有	（仮設道路に関する安全施設） （工事後の措置、維持補修内容）
〔６〕 建設副産物関係	1	建設発生土の発生する場合について	☑ 無 □ 有	（建設発生土の処分先） 名称： 住所： 業者： 電話：
	2	建設副産物及び建設廃棄物が発生する場合について	□ 無 ☑ 有	（対象内容） ☑コンクリート塊 ☑アスファルト塊 ☑建設発生木材 ☑建設発生木材（伐木・除根材） ☑建設汚泥 ☑建設混合廃棄物 ☑金属くず □その他（　　） ※建設廃材指定登録工場に限る。工場側の指示を遵守すること

〔７〕 工事支障物件	1	工事支障物件について （地下埋設物含む）	☐ 無 ☑ 有 （対象内容） ☑電柱　☐上水道　☐下水道　☐電話　☐ガス管 ☐架空電線　☐標識・看板 ☐その他（　　）
〔８〕 薬液注入関係	1	薬液注入について	☑ 無 ☐ 有 （対象内容） 工法区分： 使用材料： 施工範囲、削孔数： 注入量： 施工管理基準等：
〔９〕 その他	1	工事現場発生品がある場合について	☑ 無 ☐ 有 （品名、数量等）
	2	支給材料及び貸与品がある場合について	☑ 無 ☐ 有 （品名、数量等）
	3	特殊・特定使用材料を使用する場合及び資材搬入等に制限がある場合	☑ 無 ☐ 有 （品名、数量、搬入制限等）
	4		
	5		
	6		

※明示されない施工条件、明示事項が不明確な場合は、契約書等の関連する条項に基づき甲・乙協議により決定すること。

<table>
<tr><td>工　事　番　号</td><td colspan="2">R7　R715道路整備</td><td>施　工　年　度</td><td>令和　7　年度</td></tr>
<tr><td>工　事　名　称</td><td colspan="4">本郷ふれあい公園（第二工区）外周道路整備工事（市道７１５号線）</td></tr>
<tr><td>工　事　場　所</td><td colspan="4">海老名市　本郷　地内</td></tr>
<tr><td>施　　工　　主</td><td colspan="2">高座清掃施設組合</td><td rowspan="12">工事概要
工事延長　L＝375.1m
1.土工　…　1式
2.取り壊し工　…　1式
3.排水工　…　1式
・U字側溝300　　L=331m
・U字側溝250　　L=25m
・現場打ち横断側溝　L=19m
・現場打ち集水桝A　N=5箇所
・現場打ち集水桝B　N=1箇所
4.擁壁工　…　1式
・H鋼親杭横矢板擁壁　L=28m
・コンクリート土留（H=400）　L=313m
5.舗装工　…　1式
・AS舗装　A=1,242㎡（本線）
・CO舗装　A=147㎡（本線）
6.附属施設工　…　1式
・ガードレール設置　L=242m
・立入防止柵設置　L=37m
7.区画線工　…　1式
8.雑工　…　1式（階段設置工ほか）</td></tr>
<tr><td>設　計　区　分</td><td colspan="2"></td></tr>
<tr><td>路　　線　　名</td><td colspan="2">市道715号線</td></tr>
<tr><td>工　事　期　間</td><td colspan="2">令和　　年　　月　　日 ～ 令和　　年　　月　　日</td></tr>
<tr><td>工　事　日　数</td><td colspan="2">日</td></tr>
<tr><td>部　　課　　名</td><td colspan="2">施設課</td></tr>
<tr><td>積　算　担　当</td><td colspan="2"></td></tr>
<tr><td>合　　計　　額</td><td colspan="2"></td></tr>
<tr><td>工　事　価　格</td><td colspan="2"></td></tr>
<tr><td>消費税相当額</td><td colspan="2"></td></tr>
</table>

高座清掃施設組合

本　工　事　内　訳　書

工事区分	工　種	種　別	細　別	単位	数　量	単　価	金　額	摘　要
本工事費	道路改良工事					週休２日 通期	労務費　1.02 機械賃料　1.02	
		土工		式	1			A-　1号内訳書
		取り壊し工		式	1			A-　2号内訳書
		排水工		式	1			A-　3号内訳書
		擁壁工		式	1			A-　4号内訳書
		舗装工		式	1			A-　5号内訳書
		附属施設工		式	1			A-　6号内訳書
		区画線工		式	1			A-　7号内訳書
		雑工		式	1			A-　8号内訳書
	直接工事費計							
	共通仮設費計							
		安全費		式	1			A-　9号内訳書
		共通仮設費		式	1			

高座清掃施設組合

本　工　事　内　訳　書

工事区分	工　種	種　別	細　別	単位	数　量	単　価	金　額	摘　要
		現場環境改善費		式	1			A- 10号内訳書
	純工事費							
		現場管理費		式	1			
工事原価								
		一般管理費		式	1			
工事価格								
消費税相当額								
合計額								

高座清掃施設組合

A-　1号　　1式当たり　　内訳書

土工

名　称	規　格	単 位	数　量	単　価	金　額	摘　要
床掘り		m^3	486			C-　1号単価表
安定処理		m^2	486			C-　2号単価表
埋戻し	RC40	m^3	80			C-　3号単価表
埋戻し	発生土	m^3	117			C-　4号単価表
埋戻し	単粒度砕石	m^3	4.6			C-　5号単価表
基面整正		m^2	454			C-　6号単価表
計						

A-　2号　　1式当たり　　内訳書

取り壊し工

名　称	規　格	単 位	数　量	単　価	金　額	摘　要
舗装版切断		m	18			C-　7号単価表
舗装版破砕		m^2	5.2			C-　8号単価表
とりこわし		m^3	2.6			C-　9号単価表
積込（コンクリート殻）		m^3	2.6			C-　10号単価表
殻運搬	AS殻	m^3	0.8			C-　11号単価表
殻運搬	有筋Co殻	m^3	1.6			C-　12号単価表
殻運搬	無筋Co殻	m^3	1			C-　13号単価表
廃材処理料(北部地区)	ＡＳ殻	m^3	0.8			
廃材処理料(北部地区)	有筋Ｃｏ殻	m^3	1.6			
廃材処理料(北部地区)	無筋Ｃｏ殻	m^3	1			
舗装版切断濁水処理工	東部地区	式	1			C-　14号単価表
支障木のﾁｪｰﾝｿｰ伐採	幹周20cm以上30cm未満	本	5			C-　15号単価表
支障木の機械抜根	幹周20cm以上30cm未満	本	5			C-　16号単価表

高座清掃施設組合

A-　2号　　1式当たり　　内訳書

取り壊し工

名　称	規　格	単 位	数　量	単　価	金　額	摘　要
運搬（伐木除根）		m^3	3.8			C-　17号単価表
建設木くず(北部地区)	根	t	5.7			
計						

高座清掃施設組合

A-　3号　　1式当たり　　内訳書

排水工

名　称	規　格	単 位	数　量	単　価	金　額	摘　要
U型側溝設置工（L=2000mm）昼間	1000kg/個以下 制約無,基礎砕石施工する	m	331			C-　18号単価表
U型側溝設置工（L=2000mm）昼間	1000kg/個以下 制約無,基礎砕石施工する	m	25			C-　22号単価表
蓋版設置工（Co製）昼間	40kg超え170kg/枚以下 制約無	枚	600			C-　23号単価表
蓋版設置工（鋼製）昼間	40kg/枚以下 制約無	枚	33			C-　24号単価表
U字側溝現場打ち蓋工	300用	m	15			B-　1号明細書
蓋版設置工（Co製）昼間	40kg/枚以下 制約無	枚	48			C-　27号単価表
蓋版設置工（鋼製）昼間	40kg/枚以下 制約無	枚	2.6			C-　28号単価表
現場打ち側溝工	300用	m	0.75			B-　2号明細書
L型側溝工	W=300	m	8.7			B-　3号明細書
現場打ち横断側溝工	W=250	m	19			B-　4号明細書
側溝止めコンクリート		箇所	3			B-　5号明細書
管（函）渠型側溝		m	17			C-　40号単価表
現場打ち集水桝工（A）	400×300	箇所	5			B-　6号明細書

高座清掃施設組合

A-　3号　　1式当たり　　内訳書

排水工

名　称	規　格	単 位	数　量	単　価	金　額	摘　要
現場打ち集水桝工（B）	400×400	箇所	1			B-　7号明細書
排水流末処理工-1		式	1			B-　8号明細書
排水流末処理工-2		式	1			B-　9号明細書
現場打ち集水桝工（C）（D）	400×400	箇所	2			B-　10号明細書
計						

高座清掃施設組合

A-　4号　　1式当たり　　内訳書

擁壁工

名　称	規　格	単 位	数　量	単　価	金　額	摘　要
H鋼親杭横矢板擁壁工		式	1			B-　11号明細書
コンクリート土留工	H=400	m	313			B-　12号明細書
コンクリート土留工	H=600	m	22			B-　13号明細書
コンクリート土留工	立入防止柵基礎型	m	33			B-　14号明細書
計						

A-　5号　　1式当たり　　内訳書

舗装工

名　称	規　格	単 位	数　量	単　価	金　額	摘　要
表層（車道・路肩部）	再生密粒度（20）、t=5cm	㎡	1,242			C-　62号単価表
上層路盤（車道・路肩部）	RM40、t=15cm、1層仕上	㎡	1,225			C-　63号単価表
下層路盤（車道・路肩部）	RC40、t=20cm、1層仕上	㎡	1,205			C-　64号単価表
ｺﾝｸﾘｰﾄ舗装工(機械舗設)	1車線施工、平均舗設厚t=15cm	㎡	147			C-　65号単価表
上層路盤（車道・路肩部）	RM40、t=20cm、2層仕上	㎡	150			C-　66号単価表
下層路盤（車道・路肩部）	RC40、t=25cm、2層仕上	㎡	148			C-　67号単価表
横目地工	(膨張)(収縮)	箇所	2			C-　68号単価表
表層（車道・路肩部）	再生密粒度（20）、t=5cm	㎡	5.2			C-　69号単価表
上層路盤（車道・路肩部）	再生安定処理、t=10cm	㎡	5.2			C-　70号単価表
計						

高座清掃施設組合

A-　6号　　1式当たり　　内訳書

附属施設工

名　称	規　格	単 位	数　量	単　価	金　額	摘　要
地先境界ブロック		m	380			C-　71号単価表
ｶﾞｰﾄﾞﾚｰﾙ設置工（Ｃｏ建込）	塗装品 Gr-B-2B､直線部	m	242			C-　72号単価表
ガードレール基礎工		m	34			B-　15号明細書
間詰コンクリート		箇所	80			B-　16号明細書
視線誘導標設置工（防護柵取付用）	片面φ100以下 ﾎﾞﾙﾄ式,手間のみ	枚	6			C-　77号単価表
視線誘導標設置工（防護柵取付用）	両面φ100以下 ﾎﾞﾙﾄ式	本	64			C-　78号単価表
視線誘導標設置工（防護柵取付用）	片面φ300 ﾊﾞﾝﾄﾞ式	本	4			C-　79号単価表
立入防止柵設置工	H=1100、支柱間隔3m	m	37			B-　17号明細書
立入防止柵門扉設置		箇所	1			B-　18号明細書
車線分離標設置工（穿孔式）	着脱式 本体(柱)φ80 高さ650mm,手間のみ	本	8			C-　82号単価表
計						

高座清掃施設組合

A-　7号　　1式当たり　　内訳書

区画線工

名　称	規　格	単 位	数　量	単　価	金　額	摘　要
区画線工 溶融式(手動) 昼間 豪雪補正無	矢印・記号・文字15cm換算 制約無,排水性舗装でない,供用区間	m	4.2			C- 83号単価表
計						

高座清掃施設組合

A-　8号　　1式当たり　　内訳書

雑工

名　称	規　格	単 位	数　量	単　価	金　額	摘　要
階段工		式	1			B-　19号明細書
コンクリートたたき工	Co　t=10cm、砕石　t=10cm	㎡	10			B-　23号明細書
計						

高座清掃施設組合

A-　9号　　1式当たり　　内訳書

安全費

名　称	規　格	単 位	数　量	単　価	金　額	摘　要
交通誘導警備員Ｂ		現場	1			C-　88号単価表
計						

高座清掃施設組合

B-　1号　　10m当たり　　明細書

U字側溝現場打ち蓋工

300用

名　称	規　格	単 位	数　量	単　価	金　額	摘　要
KCフォーム	6×390×1,000	枚	10			
コンクリート		m^3	1.53			C-　25号単価表
鉄筋工	一般構造物、D13　SD345	t	0.069			C-　26号単価表
瀝青質目地板	厚 10mm	m^2	0.038			
計						
１ｍ当たり						

高座清掃施設組合

B-　2号　　10m当たり　　明細書

現場打ち側溝工

300用

名　称	規　格	単 位	数　量	単　価	金　額	摘　要
KCフォーム	6×390×1,000	枚	10			
コンクリート	24-8	m^3	0.57			C-　29号単価表
鉄筋工	一般構造物、D13　SD345	t	0.069			C-　30号単価表
コンクリート	18-8	m^3	1.5			C-　19号単価表
型枠	小型構造物	m^2	15.9			C-　31号単価表
基礎砕石	RC40、t=10cm	m^2	7			C-　32号単価表
計						
１m当たり						

高座清掃施設組合

B-　3号　　10m当たり　　明細書

Ｌ型側溝工

W=300

名　称	規　格	単 位	数　量	単　価	金　額	摘　要
コンクリート	18-8	m^3	0.49			C-　33号単価表
型枠	小型構造物	m^2	1.66			C-　34号単価表
基礎砕石	RC40、t=10cm	m^2	0.3			C-　35号単価表
計						
１ｍ当たり						

高座清掃施設組合

B-　4号　　10m当たり　　明細書

現場打ち横断側溝工

W=250

名　称	規　格	単 位	数　量	単　価	金　額	摘　要
鋼製グレーチング（溝ぶた、ボルト固定式）	250用、T25、995×350×55、ゴム付き	組	10			
蓋版設置工（鋼製）昼間	40kg超え170kg/枚以下 制約無	枚	10			C- 36号単価表
コンクリート	18-8	m^3	1.53			C- 37号単価表
型枠	小型構造物	m^2	14.78			C- 38号単価表
基礎砕石	RC40、t=10cm	m^2	6.5			C- 39号単価表
計						
１ｍ当たり						

高座清掃施設組合

B-　5号　　1箇所当たり　　明細書

側溝止めコンクリート

名　称	規　格	単 位	数　量	単　価	金　額	摘　要
コンクリート	18-8	m^3	0.037			C-　37号単価表
型枠	小型構造物	m^2	0.34			C-　38号単価表
計						

高座清掃施設組合

B-　6号　　1箇所当たり　　明細書

現場打ち集水桝工（A）

400×300

名　称	規　格	単 位	数　量	単　価	金　額	摘　要
桝蓋グレーチング（110°開閉式）	300×400、T25	組	1			
蓋版設置工（鋼製）昼間	40kg/枚以下 制約無	枚	1			C- 41号単価表
コンクリート	18-8	m^3	0.16			C- 42号単価表
型枠	小型構造物	m^2	1.77			C- 43号単価表
基礎砕石	RC40、t=10cm	m^2	0.56			C- 44号単価表
計						

B-　7号　　1箇所当たり　　明細書

現場打ち集水桝工（B）

400×400

名　称	規　格	単 位	数　量	単　価	金　額	摘　要
桝蓋グレーチング（ボルト固定式）	400×400、T25	組	1			
蓋版設置工（鋼製）昼間	40kg/枚以下 制約無	枚	1			C- 45号単価表
コンクリート	18-8	m^3	0.24			C- 46号単価表
型枠	小型構造物	m^2	2.81			C- 47号単価表
基礎砕石	RC40、t=10cm	m^2	0.64			C- 48号単価表
計						

高座清掃施設組合

B-　8号　　1式当たり　　明細書

排水流末処理工-1

名　称	規　格	単 位	数　量	単　価	金　額	摘　要
下水道用硬質塩化ﾋﾞﾆﾙ管 直管	VU管片受け接着受口φ200,L=4m	本	3.25			
強化プラスチック複合管布設工	呼び径 200mm	m	13			D-　1号単価表
計						

高座清掃施設組合

B-　9号　　1式当たり　　明細書

排水流末処理工-2

名　称	規　格	単 位	数　量	単　価	金　額	摘　要
下水道用硬質塩化ﾋﾞﾆﾙ管 直管	VU管片受け接着受口φ200,L=4m	本	3.5			
下水道用硬質塩化ﾋﾞﾆﾙ管 曲管	自在曲管(15°又30°)φ200	本	2			
下水道用硬質塩化ﾋﾞﾆﾙ管 直管	VU管ﾌﾟﾚｰﾝｴﾝﾄﾞφ200,L=4m	本	0.4			
排水用硬質ﾎﾟﾘ塩化ﾋﾞﾆﾙ管曲管	曲管(90°)ｴﾙﾎﾞφ200	個	2			
強化プラスチック複合管布設工	呼び径 200mm	m	14			D-　1号単価表
外副管取付工	段差1.0～1.5m未満、内径100～300mm	箇所	1			D-　2号単価表
計						

B-　10号　　1箇所当たり　　明細書

現場打ち集水桝工（C）（D）

400×400

名　称	規　格	単 位	数　量	単　価	金　額	摘　要
桝蓋グレーチング	400×400、T2	組	1			
蓋版設置工（鋼製）昼間	40kg/枚以下 制約無	枚	1			C-　49号単価表
コンクリート	18-8	m^3	0.34			C-　50号単価表
型枠	小型構造物	m^2	4.07			C-　51号単価表
基礎砕石	RC40、t=10cm	m^2	0.64			C-　52号単価表
計						

B-　11号　　1式当たり　　明細書

H鋼親杭横矢板擁壁工

名　称	規　格	単 位	数　量	単　価	金　額	摘　要
支柱建込		m	45			C-　53号単価表
土留板取付		㎡	56			C-　54号単価表
笠木取付		m	28			C-　55号単価表
H形鋼(広幅) SS400	200×200	t	2.2			
コンクリート土留板	500×120×1960	枚	42			
溝形鋼(大形) SS400	9×250×90	t	0.97			
コンクリート	18-8	㎥	0.21			C-　50号単価表
計						

高座清掃施設組合

B-　12号　　10m当たり　　明細書

コンクリート土留工

H=400

名　　称	規　　格	単 位	数　　量	単　　価	金　　額	摘　　要
コンクリート	18-8	m^3	0.8			C-　50号単価表
型枠	小型構造物	m^2	8			C-　51号単価表
ｺﾞﾑ発泡体目地板	厚 10mm	m^2	0.08			
基礎砕石	RC40、t=10cm	m^2	2.5			C-　52号単価表
計						
１ｍ当たり						

高座清掃施設組合

B-　13号　　10m当たり　　明細書

コンクリート土留工

H=600

名　　称	規　　格	単 位	数　　量	単　　価	金　　額	摘　　要
コンクリート	18-8	m^3	1.2			C-　56号単価表
型枠	小型構造物	m^2	12			C-　57号単価表
ｺﾞﾑ発泡体目地板	厚 10mm	m^2	0.12			
基礎砕石	RC40、t=10cm	m^2	2.5			C-　58号単価表
計						
１ｍ当たり						

高座清掃施設組合

B-　14号　　10m当たり　　明細書

コンクリート土留工

立入防止柵基礎型

名　　称	規　　格	単 位	数　　量	単　　価	金　　額	摘　　要
コンクリート	18-8	m^3	1.8			C-　59号単価表
型枠	小型構造物	m^2	12			C-　60号単価表
ｺﾞﾑ発泡体目地板	厚 10mm	m^2	0.18			
基礎砕石	RC40、t=10cm	m^2	4			C-　61号単価表
計						
１ｍ当たり						

高座清掃施設組合

B-　15号　　10m当たり　　明細書

ガードレール基礎工

名　　称	規　　格	単 位	数　　量	単　　価	金　　額	摘　　要
コンクリート	21-12	m^3	2.87			C-　73号単価表
鉄筋工	一般構造物、D13　SD345	t	0.012			C-　26号単価表
型枠	小型構造物	m^2	6			C-　51号単価表
瀝青繊維質目地板	厚 10mm	m^2	0.3			
箱抜き		m	1.6			C-　74号単価表
基礎砕石	7.5-12.5cm	m^2	5			C-　75号単価表
計						
１ｍ当たり						

高座清掃施設組合

B-　16号　　1箇所当たり　　明細書

間詰コンクリート

名　称	規　格	単 位	数　量	単　価	金　額	摘　要
コンクリート		m^3	0.04			C-　76号単価表
埋戻し	RC40	m^3	0.21			C-　3号単価表
計						

高座清掃施設組合

B-　17号　　1m当たり　　明細書

立入防止柵設置工

H=1100、支柱間隔3m

名　称	規　格	単 位	数　量	単　価	金　額	摘　要
立入防止柵	メッキ・塗装、丸格子	m	1			
金網・支柱（立入防止柵）		m	1			C-　80号単価表
計						

高座清掃施設組合

B-　18号　　1箇所当たり　　明細書

立入防止柵門扉設置

名　　称	規　　格	単 位	数　　量	単　　価	金　　額	摘　　要
立入防止柵門扉		箇所	1			
門扉		基	1			C-　81号単価表
計						

高座清掃施設組合

B-　19号　　1式当たり　　明細書

階段工

名　　称	規　　格	単 位	数　　量	単　　価	金　　額	摘　　要
階段工擁壁		m	5.9			B-　20号明細書
コンクリート叩き（階段工）		式	1			B-　21号明細書
階段工コンクリート		式	1			B-　22号明細書
計						

B-　20号　　10m当たり　　明細書

階段工擁壁

名　　称	規　　格	単 位	数　　量	単　　価	金　　額	摘　　要
コンクリート	24-8	m^3	1.64			C-　29号単価表
鉄筋工	一般構造物、D13　SD345	t	0.075			C-　30号単価表
型枠	小型構造物	m^2	13.4			C-　51号単価表
基礎砕石		m^2	0.75			C-　84号単価表
計						
１ｍ当たり						

高座清掃施設組合

B-　21号　　1式当たり　　明細書

コンクリート叩き（階段工）

名　　称	規　　格	単 位	数　　量	単　　価	金　　額	摘　　要
コンクリート	18-8	m^3	0.072			C-　19号単価表
基礎砕石		m^2	0.72			C-　85号単価表
計						

高座清掃施設組合

B-　22号　　1式当たり　　明細書

階段工コンクリート

名　　称	規　　格	単 位	数　　量	単　　価	金　　額	摘　　要
コンクリート	18-8	m^3	0.15			C-　86号単価表
均しコンクリート	18-8	m^3	0.23			C-　87号単価表
型枠	小型構造物	m^2	0.66			C-　51号単価表
計						

高座清掃施設組合

B-　23号　　1㎡当たり　　明細書

コンクリートたたき工

Co　t=10cm、砕石　t=10cm

名　称	規　格	単 位	数　量	単　価	金　額	摘　要
コンクリート		㎥	1			C-　76号単価表
基礎砕石	RC40、t=10cm	㎡	1			C-　52号単価表
計						

高座清掃施設組合

C-　1号　　1㎥当たり　　単価表

床掘り

名　称	規　格	単 位	数　量	単　価	金　額	摘　要
床掘り	土質:土砂 施工方法:標準 土留方式の種類:無し	㎥	1			
	障害の有無:無し					
計						

高座清掃施設組合

C-　2号　　1㎡当たり　　単価表

安定処理

名　称	規　格	単 位	数　量	単　価	金　額	摘　要
安定処理	使用機種:ﾊﾞｯｸﾎｳ 施工箇所:路床	㎡	1			
計						

高座清掃施設組合

C-　3号　　1㎥当たり　　単価表

埋戻し

RC40

名　称	規　格	単 位	数　量	単　価	金　額	摘　要
埋戻し	施工方法:最大埋戻幅1m未満	㎥	1			
再生ｸﾗｯｼｬｰﾗﾝ	RC-40	㎥	1.33			
計						

高座清掃施設組合

C-　4号　　1㎥当たり　　単価表

埋戻し

発生土

名　称	規　格	単 位	数　量	単　価	金　額	摘　要
埋戻し	施工方法:最大埋戻幅1m未満	㎥	1			
計						

高座清掃施設組合

C-　5号　　1㎥当たり　　単価表

埋戻し

単粒度砕石

名称	規格	単位	数量	単価	金額	摘要
埋戻し	施工方法:最大埋戻幅1m未満	㎥	1			
単粒度砕石	5号（20-13㎜）	㎥	1.33			
計						

高座清掃施設組合

C-　6号　　1㎡当たり　　単価表

基面整正

名　称	規　格	単 位	数　量	単　価	金　額	摘　要
基面整正		㎡	1			
計						

高座清掃施設組合

C-　7号　　1m当たり　　単価表

舗装版切断

名　称	規　格	単 位	数　量	単　価	金　額	摘　要
舗装版切断	舗装版種別:ｱｽﾌｧﾙﾄ舗装版 ｱｽﾌｧﾙﾄ舗装版厚:15cm以下	m	1			
計						

高座清掃施設組合

C-　8号　　1㎡当たり　　単価表

舗装版破砕

名　称	規　格	単　位	数　量	単　価	金　額	摘　要
舗装版破砕	舗装版種別:ｱｽﾌｧﾙﾄ舗装版 障害等の有無:無し 騒音振動対策:不要	㎡	1			
	舗装版厚:15cm以下					
計						

高座清掃施設組合

C-　9号　　1㎥当たり　　単価表

とりこわし

名　称	規　格	単 位	数　量	単　価	金　額	摘　要
とりこわし		㎥	1			
計						

高座清掃施設組合

C-　10号　　1㎥当たり　　単価表

積込（コンクリート殻）

名　　称	規　　格	単 位	数　　量	単　　価	金　　額	摘　　要
積込（コンクリート殻）		㎥	1			
計						

高座清掃施設組合

C-　11号　　1㎥当たり　　単価表

殻運搬

AS殻

名　称	規　格	単 位	数　量	単　価	金　額	摘　要
殻運搬	殻発生作業:舗装版破砕 積込工法区分:機械積込(小規模土工) DID区間の有無:有り	㎥	1			
	運搬距離:11.0km以下					
計						

高座清掃施設組合

C-　12号　　1㎥当たり　　単価表

殻運搬

有筋Co殻

名　称	規　格	単 位	数　量	単　価	金　額	摘　要
殻運搬	殻発生作業:ｺﾝｸﾘｰﾄ(鉄筋)構造物とりこわし 積込工法区分:機械積込 DID区間の有無:有り	㎥	1			
	運搬距離:10.9km以下					
計						

高座清掃施設組合

C-　13号　　1㎥当たり　　単価表

殻運搬

無筋Co殻

名　称	規　格	単 位	数　量	単　価	金　額	摘　要
殻運搬	殻発生作業:ｺﾝｸﾘｰﾄ(無筋)構造物とりこわし 積込工法区分:機械積込 DID区間の有無:有り	㎥	1			
	運搬距離:10.9km以下					
計						

高座清掃施設組合

C-　14号　　1式当たり　　単価表

舗装版切断濁水処理工

東部地区

名　称	規　格	単 位	数　量	単　価	金　額	摘　要
舗装版切断濁水運搬費	ﾀﾞﾝﾌﾟﾄﾗｯｸ	回	1			
舗装版切断濁水処分費(東部地区)	ｱｽﾌｧﾙﾄ舗装版	m^3	0.064			
計						

高座清掃施設組合

C-　15号　　10本当たり　　単価表

支障木のﾁｪｰﾝｿｰ伐採

幹周20cm以上30cm未満

名　称	規　格	単 位	数　量	単　価	金　額	摘　要
造園工		人				
普通作業員		人				
ﾁｪｰﾝｿｰ運転費（支障木の伐採・抜根）		日	0.12			F-　1号運転費
ﾄﾗｯｸ運転費（樹木整姿工）		台	0.15			F-　2号運転費
諸雑費		式	1			
計						
１本当たり						

高座清掃施設組合

C-　16号　　10本当たり　　単価表

支障木の機械抜根

幹周20cm以上30cm未満

名　称	規　格	単 位	数　量	単　価	金　額	摘　要
普通作業員		人				
ﾁｪｰﾝｿｰ運転費（支障木の伐採・抜根）		日	0.04			F-　3号運転費
ﾄﾗｯｸ運転費　（ｸﾚｰﾝ装置付）		hr	0.27			F-　4号運転費
ﾄﾗｯｸ運転費（樹木整姿工）		台	0.1			F-　5号運転費
諸雑費		式	1			
計						
１本当たり						

高座清掃施設組合

C-　17号　　1㎥当たり　　単価表

運搬（伐木除根）

名　　称	規　　格	単　位	数　　量	単　　価	金　　額	摘　　要
運搬（伐木除根）	積込条件:機械施工 除根作業の有無:有り DID区間の有無:有り	㎥	1			
	運搬距離:10.0km以下					
計						

高座清掃施設組合

C-　18号　　10m当たり　　単価表

U型側溝設置工（L=2000㎜）昼間

1000kg/個以下 制約無,基礎砕石施工する

名　　称	規　　格	単 位	数　　量	単　　価	金　　額	摘　　要
U型側溝	3種300A　L=2,000㎜	個	5			
再生ｸﾗｯｼｬｰﾗﾝ	RC-40	m^3	7.44			
排水構造物工 昼間 U型側溝	L2000 1000kg以下 制約無	m	10			
コンクリート	18-8	m^3	0.52			C-　19号単価表
モルタル練		m^3	0.044			C-　20号単価表
型枠	均しコンクリート	m^2	2			C-　21号単価表
計						
１ｍ当たり						

C-　19号　　1㎥当たり　　単価表

コンクリート

18-8

名　　称	規　　格	単　位	数　　量	単　　価	金　　額	摘　　要
コンクリート	構造物種別:小型構造物 打設工法:人力打設 ｺﾝｸﾘｰﾄ規格:24-12-25(20)(高炉)	㎥	1			
	養生工の種類:一般養生 現場内小運搬の有無:有り					
計						

高座清掃施設組合

C-　20号　　1㎥当たり　　単価表

モルタル練

名　　称	規　　格	単 位	数　　量	単　　価	金　　額	摘　　要
モルタル練		㎥	1			
計						

高座清掃施設組合

C-　21号　　1㎡当たり　　単価表

型枠

均しコンクリート

名　称	規　格	単 位	数　量	単　価	金　額	摘　要
型枠	型枠の種類:一般型枠 構造物の種類:均しｺﾝｸﾘｰﾄ	㎡	1			
計						

高座清掃施設組合

C-　22号　　10m当たり　　単価表

U型側溝設置工（L=2000㎜）昼間

1000kg/個以下 制約無,基礎砕石施工する

名　称	規　格	単 位	数　量	単　価	金　額	摘　要
U型側溝	3種250、L=2,000㎜	個	5			
再生ｸﾗｯｼｬｰﾗﾝ	RC-40	m^3	6.6			
排水構造物工 昼間 U型側溝	L2000 1000kg以下 制約無	m	10			
コンクリート	18-8	m^3	0.46			C-　19号単価表
モルタル練		m^3	0.034			C-　20号単価表
型枠	均しコンクリート	m^2	2			C-　21号単価表
計						
１ｍ当たり						

高座清掃施設組合

C-　23号　　1枚当たり　　単価表

蓋版設置工（Co製）昼間

40kg超え170kg/枚以下 制約無

名　称	規　格	単 位	数　量	単　価	金　額	摘　要
蓋版	3種300、L=500、40kg超え170kg/枚以下	枚	1			
排水構造物工 昼間 蓋版	Co･鋼製 40超170kg/枚以下 制約無	枚	1			
計						

高座清掃施設組合

C-　24号　　1枚当たり　　単価表

蓋版設置工（鋼製）昼間

40kg/枚以下 制約無

名　称	規　格	単 位	数　量	単　価	金　額	摘　要
かさ上げグレーチング	300T25、L=485mm、40kg/枚以下	枚	1			
排水構造物工 昼間 蓋版	Co･鋼製 40kg/枚以下 制約無	枚	1			
計						

高座清掃施設組合

C-　25号　　1㎥当たり　　単価表

コンクリート

名　　称	規　　格	単　位	数　　量	単　　価	金　　額	摘　　要
コンクリート	構造物種別:小型構造物 打設工法:人力打設 ｺﾝｸﾘｰﾄ規格:24-12-25(20)(高炉)	㎥	1			
	養生工の種類:一般養生 現場内小運搬の有無:有り					
計						

高座清掃施設組合

C-　26号　　1ｔ当たり　　単価表

鉄筋工

一般構造物、D13　SD345

名　　称	規　　格	単 位	数　　量	単　　価	金　　額	摘　　要
鉄筋ｺﾝｸﾘｰﾄ用棒鋼	SD345 D13	t	1.03			
鉄筋工 加工･組立共	一般構造物	t	1			
計						

高座清掃施設組合

C-　27号　　1枚当たり　　単価表

蓋版設置工（Co製）昼間
40kg/枚以下 制約無

名　称	規　格	単 位	数　量	単　価	金　額	摘　要
蓋版	3種250、L=500、40kg/枚以下	枚	1			
排水構造物工 昼間 蓋版	Co･鋼製 40kg/枚以下 制約無	枚	1			
計						

高座清掃施設組合

C-　28号　　1枚当たり　　単価表

蓋版設置工（鋼製）昼間

40kg/枚以下 制約無

名　称	規　格	単 位	数　量	単　価	金　額	摘　要
かさ上げグレーチング	250T25、L=485mm、40kg/枚以下	枚	1			
排水構造物工 昼間 蓋版	Co･鋼製 40kg/枚以下 制約無	枚	1			
計						

高座清掃施設組合

C-　29号　　1㎥当たり　　単価表

コンクリート

24-8

名　　称	規　　格	単　位	数　　量	単　　価	金　　額	摘　　要
コンクリート	構造物種別:小型構造物 打設工法:人力打設 ｺﾝｸﾘｰﾄ規格:24-12-25(20)(高炉)	㎥	1			
	養生工の種類:一般養生 現場内小運搬の有無:有り					
計						

高座清掃施設組合

C-　30号　　1ｔ当たり　　単価表

鉄筋工

一般構造物、D13　SD345

名　　称	規　　格	単 位	数　　量	単　　価	金　　額	摘　　要
鉄筋ｺﾝｸﾘｰﾄ用棒鋼	SD345 D13	t	1.03			
鉄筋工 加工･組立共	一般構造物	t	1			
計						

高座清掃施設組合

C-　31号　　1㎡当たり　　単価表

型枠

小型構造物

名　　称	規　　格	単　位	数　　量	単　　価	金　　額	摘　　要
型枠	型枠の種類:一般型枠 構造物の種類:小型構造物	㎡	1			
計						

高座清掃施設組合

C-　32号　　1㎡当たり　　単価表

基礎砕石

RC40、t=10cm

名　　称	規　　格	単 位	数　　量	単　　価	金　　額	摘　　要
基礎砕石	砕石の厚さ:7.5cmを超え12.5cm以下	㎡	1			
計						

高座清掃施設組合

C-　33号　　1㎥当たり　　単価表

コンクリート

18-8

名　　称	規　　格	単　位	数　　量	単　　価	金　　額	摘　　要
コンクリート	構造物種別:小型構造物 打設工法:人力打設 ｺﾝｸﾘｰﾄ規格:24-12-25(20)(高炉)	㎥	1			
	養生工の種類:一般養生 現場内小運搬の有無:有り					
計						

高座清掃施設組合

C-　34号　　1㎡当たり　　単価表

型枠

小型構造物

名　　称	規　　格	単　位	数　　量	単　　価	金　　額	摘　　要
型枠	型枠の種類:一般型枠 構造物の種類:小型構造物	㎡	1			
計						

高座清掃施設組合

C-　35号　　1㎡当たり　　単価表

基礎砕石

RC40、t=10cm

名　　称	規　　格	単 位	数　　量	単　　価	金　　額	摘　　要
基礎砕石	砕石の厚さ:7.5cmを超え12.5cm以下	㎡	1			
計						

高座清掃施設組合

C-　36号　　1枚当たり　　単価表

蓋版設置工（鋼製）昼間

40kg超え170kg/枚以下 制約無

名　称	規　格	単 位	数　量	単　価	金　額	摘　要
排水構造物工 昼間 蓋版	Co･鋼製 40超170kg/枚以下 制約無	枚	1			
計						

高座清掃施設組合

C-　37号　　1㎥当たり　　単価表

コンクリート

18-8

名　称	規　格	単 位	数　量	単　価	金　額	摘　要
コンクリート	構造物種別:小型構造物 打設工法:人力打設 ｺﾝｸﾘｰﾄ規格:24-12-25(20)(高炉)	㎥	1			
	養生工の種類:一般養生 現場内小運搬の有無:有り					
計						

高座清掃施設組合

C-　38号　　1㎡当たり　　単価表

型枠

小型構造物

名　　称	規　　格	単　位	数　　量	単　　価	金　　額	摘　　要
型枠	型枠の種類:一般型枠 構造物の種類:小型構造物	㎡	1			
計						

高座清掃施設組合

C-　39号　　1㎡当たり　　単価表

基礎砕石

RC40、t=10cm

名　　称	規　　格	単　位	数　　量	単　　価	金　　額	摘　　要
基礎砕石	砕石の厚さ:7.5cmを超え12.5cm以下	㎡	1			
計						

高座清掃施設組合

C-　40号　　1m当たり　　単価表

管（函）渠型側溝

名　　称	規　　格	単　位	数　　量	単　　価	金　　額	摘　　要
管（函）渠型側溝	作業区分:据付 内径又は内空幅(mm):200mm以上300mm以下 基礎砕石の有無:有り	m	1			
計						

高座清掃施設組合

C-　41号　　1枚当たり　　単価表

蓋版設置工（鋼製）昼間

40kg/枚以下 制約無

名　称	規　格	単 位	数　量	単　価	金　額	摘　要
排水構造物工 昼間 蓋版	Co･鋼製 40kg/枚以下 制約無	枚	1			
計						

高座清掃施設組合

C-　42号　　1㎥当たり　　単価表

コンクリート

18-8

名　称	規　格	単 位	数　量	単　価	金　額	摘　要
コンクリート	構造物種別:小型構造物 打設工法:人力打設 ｺﾝｸﾘｰﾄ規格:24-12-25(20)(高炉)	㎥	1			
	養生工の種類:一般養生 現場内小運搬の有無:有り					
計						

高座清掃施設組合

C-　43号　　1㎡当たり　　単価表

型枠

小型構造物

名　　称	規　　格	単　位	数　　量	単　　価	金　　額	摘　　要
型枠	型枠の種類:一般型枠 構造物の種類:小型構造物	㎡	1			
計						

高座清掃施設組合

C-　44号　　1㎡当たり　　単価表

基礎砕石

RC40、t=10cm

名　　称	規　　格	単　位	数　　量	単　　価	金　　額	摘　　要
基礎砕石	砕石の厚さ:7.5cmを超え12.5cm以下	㎡	1			
計						

高座清掃施設組合

C-　45号　　1枚当たり　　単価表

蓋版設置工（鋼製）昼間

40kg/枚以下 制約無

名　称	規　格	単 位	数　量	単　価	金　額	摘　要
排水構造物工 昼間 蓋版	Co･鋼製 40kg/枚以下 制約無	枚	1			
計						

高座清掃施設組合

C-　46号　　1㎥当たり　　単価表

コンクリート

18-8

名　称	規　格	単 位	数　量	単　価	金　額	摘　要
コンクリート	構造物種別:小型構造物 打設工法:人力打設 ｺﾝｸﾘｰﾄ規格:24-12-25(20)(高炉)	㎥	1			
	養生工の種類:一般養生 現場内小運搬の有無:有り					
計						

高座清掃施設組合

C-　47号　　1㎡当たり　　単価表

型枠

小型構造物

名　　称	規　　格	単　位	数　　量	単　　価	金　　額	摘　　要
型枠	型枠の種類:一般型枠 構造物の種類:小型構造物	㎡	1			
計						

高座清掃施設組合

C-　48号　　1㎡当たり　　単価表

基礎砕石

RC40、t=10cm

名　　称	規　　格	単 位	数　　量	単　　価	金　　額	摘　　要
基礎砕石	砕石の厚さ:7.5cmを超え12.5cm以下	㎡	1			
計						

高座清掃施設組合

C-　49号　　1枚当たり　　単価表

蓋版設置工（鋼製）昼間

40kg/枚以下 制約無

名　　称	規　　格	単 位	数　　量	単　　価	金　　額	摘　　要
排水構造物工 昼間 蓋版	Co･鋼製 40kg/枚以下 制約無	枚	1			
計						

高座清掃施設組合

C-　50号　　1㎥当たり　　単価表

コンクリート

18-8

名　　称	規　　格	単　位	数　　量	単　　価	金　　額	摘　　要
コンクリート	構造物種別:小型構造物 打設工法:人力打設 ｺﾝｸﾘｰﾄ規格:24-12-25(20)(高炉)	㎥	1			
	養生工の種類:一般養生 現場内小運搬の有無:有り					
計						

高座清掃施設組合

C-　51号　　1㎡当たり　　単価表

型枠

小型構造物

名　　称	規　　格	単　位	数　　量	単　　価	金　　額	摘　　要
型枠	型枠の種類:一般型枠 構造物の種類:小型構造物	㎡	1			
計						

高座清掃施設組合

C-　52号　　1㎡当たり　　単価表

基礎砕石

RC40、t=10cm

名　　称	規　　格	単 位	数　　量	単　　価	金　　額	摘　　要
基礎砕石	砕石の厚さ:7.5cmを超え12.5cm以下	㎡	1			
計						

高座清掃施設組合

C-　53号　　1m当たり　　単価表

支柱建込

名　　称	規　　格	単　位	数　　量	単　　価	金　　額	摘　　要
支柱建込	形式:B型(穿孔ｱﾝｶｰ方式) 支柱間隔:2m	m	1			
計						

高座清掃施設組合

C-　54号　　1㎡当たり　　単価表

土留板取付

名　　称	規　　格	単　位	数　　量	単　　価	金　　額	摘　　要
土留板取付	設置高さ:4m以下	㎡	1			
計						

高座清掃施設組合

C-　55号　　1m当たり　　単価表

笠木取付

名　　称	規　　格	単　位	数　　量	単　　価	金　　額	摘　　要
笠木取付	設置高さ:4m以下	m	1			
計						

高座清掃施設組合

C-　56号　　1㎥当たり　　単価表

コンクリート

18-8

名　　称	規　　格	単　位	数　　量	単　　価	金　　額	摘　　要
コンクリート	構造物種別:小型構造物 打設工法:人力打設 ｺﾝｸﾘｰﾄ規格:24-12-25(20)(高炉)	㎥	1			
	養生工の種類:一般養生 現場内小運搬の有無:有り					
計						

高座清掃施設組合

C-　57号　　1㎡当たり　　単価表

型枠

小型構造物

名　　称	規　　格	単　位	数　　量	単　　価	金　　額	摘　　要
型枠	型枠の種類:一般型枠 構造物の種類:小型構造物	㎡	1			
計						

高座清掃施設組合

C-　58号　　1㎡当たり　　単価表

基礎砕石

RC40、t=10cm

名　　称	規　　格	単　位	数　　量	単　　価	金　　額	摘　　要
基礎砕石	砕石の厚さ:7.5cmを超え12.5cm以下	㎡	1			
計						

高座清掃施設組合

C-　59号　　1㎥当たり　　単価表

コンクリート

18-8

名　称	規　格	単 位	数　量	単　価	金　額	摘　要
コンクリート	構造物種別:小型構造物 打設工法:人力打設 ｺﾝｸﾘｰﾄ規格:24-12-25(20)(高炉)	㎥	1			
	養生工の種類:一般養生 現場内小運搬の有無:有り					
計						

高座清掃施設組合

C-　60号　　1㎡当たり　　単価表

型枠

小型構造物

名　称	規　格	単 位	数　量	単　価	金　額	摘　要
型枠	型枠の種類:一般型枠 構造物の種類:小型構造物	㎡	1			
計						

高座清掃施設組合

C-　61号　　1㎡当たり　　単価表

基礎砕石

RC40、t=10cm

名　　称	規　　格	単　位	数　　量	単　　価	金　　額	摘　　要
基礎砕石	砕石の厚さ:7.5cmを超え12.5cm以下	㎡	1			
計						

高座清掃施設組合

C-　62号　　1㎡当たり　　単価表

表層（車道・路肩部）

再生密粒度（20）、t=5cm

名　　称	規　　格	単 位	数　　量	単　　価	金　　額	摘　　要
表層（車道・路肩部）	平均幅員:3.0m超 1層当り平均仕上り厚:実数入力 材料:密粒度ｱｽｺﾝ(20)	㎡	1			
	瀝青材料種類:ﾌﾟﾗｲﾑｺｰﾄ PK-3					
計						

高座清掃施設組合

C-　63号　　1㎡当たり　　単価表

上層路盤（車道・路肩部）

RM40、t=15cm、1層仕上

名　　称	規　　格	単 位	数　　量	単　　価	金　　額	摘　　要
上層路盤（車道・路肩部）	材料:再生粒度調整砕石 RM-40 全仕上り厚:実数入力 施工区分:1層施工	㎡	1			
計						

高座清掃施設組合

C-　64号　　1㎡当たり　　単価表

下層路盤（車道・路肩部）

RC40、t=20cm、1層仕上

名　　称	規　　格	単　位	数　　量	単　　価	金　　額	摘　　要
下層路盤（車道・路肩部）	全仕上り厚:実数入力 施工区分:1層施工	㎡	1			
計						

高座清掃施設組合

C-　65号　　100㎡当たり　　単価表

ｺﾝｸﾘｰﾄ舗装工(機械舗設)

1車線施工、平均舗設厚t=15㎝

名　称	規　格	単 位	数　量	単　価	金　額	摘　要
土木一般世話役		人				
特殊作業員		人				
普通作業員		人				
ｺﾝｸﾘｰﾄｽﾌﾟﾚｯﾀﾞ運転費	ﾌﾞﾚｰﾄﾞ式	hr	1.42			F-　7号運転費
ｺﾝｸﾘｰﾄﾌｨﾆｯｼｬ運転費	勾配固定式	hr	1.42			F-　8号運転費
ｺﾝｸﾘｰﾄﾚﾍﾞﾗｰ運転費	勾配固定式	hr	1.42			F-　9号運転費
ﾗﾌﾃﾚｰﾝｸﾚｰﾝ(油圧伸縮ｼﾞﾌﾞ型)賃料	25ｔ吊(排出ｶﾞｽ対策型含む)	日				
生ｺﾝｸﾘｰﾄ(高炉ｾﾒﾝﾄ)	21-8-25(20),W/C指定無し	㎥	15.6			
ｱｽﾌｧﾙﾄ乳剤	PK-3 ﾌﾟﾗｲﾑｺｰﾄ用	ℓ	126			
鉄筋金網(SD295)	D6×150×150	㎡	100			
諸雑費		式	1			
計						
1㎡当たり						

高座清掃施設組合

C-　66号　　1㎡当たり　　単価表

上層路盤（車道・路肩部）

RM40、t=20cm、2層仕上

名　　称	規　　格	単 位	数　　量	単　　価	金　　額	摘　　要
上層路盤（車道・路肩部）	材料:再生粒度調整砕石 RM-40 全仕上り厚:実数入力 施工区分:2層施工	㎡	1			
計						

高座清掃施設組合

C-　67号　　1㎡当たり　　単価表

下層路盤（車道・路肩部）

RC40、t=25cm、2層仕上

名　　称	規　　格	単　位	数　　量	単　　価	金　　額	摘　　要
下層路盤（車道・路肩部）	全仕上り厚:実数入力 施工区分:2層施工	㎡	1			
計						

高座清掃施設組合

C-　68号　　1箇所当たり　　単価表

横目地工

(膨張)(収縮)

名　称	規　格	単 位	数　量	単　価	金　額	摘　要
スリップバー	φ19×600	本	6			
鉄筋ｺﾝｸﾘｰﾄ用棒鋼	SD345 D13	t	0.027			
鉄筋工	一般構造物、D13　SD345	t	0.027			C-　26号単価表
ｺﾞﾑ発泡体目地板	厚 10mm	㎡	0.35			
注入目地材	ユニボンド3200H	kg	0.001			
計						

高座清掃施設組合

C-　69号　　1㎡当たり　　単価表

表層（車道・路肩部）

再生密粒度（20）、t=5cm

名　　称	規　　格	単　位	数　　量	単　　価	金　　額	摘　　要
表層（車道・路肩部）	平均幅員:1.4m未満(1層当り平均仕上り厚50mm以下) 1層当り平均仕上り厚:実数入力 材料:密粒度ｱｽｺﾝ(20)	㎡	1			
	瀝青材料種類:ﾌﾟﾗｲﾑｺｰﾄ PK-3					
計						

高座清掃施設組合

C-　70号　　1㎡当たり　　単価表

上層路盤（車道・路肩部）

再生安定処理、t=10cm

名　　称	規　　格	単　位	数　　量	単　　価	金　　額	摘　　要
上層路盤（車道・路肩部）	材料:瀝青安定処理材(40) 平均幅員:1.4m未満(1層当り平均仕上り厚50mm以下) 1層当り平均仕上り厚:実数入力	㎡	1			
	瀝青材料種類:ﾌﾟﾗｲﾑｺｰﾄ PK-3					
計						

高座清掃施設組合

C-　71号　　1m当たり　　単価表

地先境界ブロック

名　　称	規　　格	単　位	数　　量	単　　価	金　　額	摘　　要
地先境界ブロック	作業区分:設置 ﾌﾞﾛｯｸ規格:A種(材料固定、120×120×600) 基礎砕石規格:再生ｸﾗｯｼｬﾗﾝ RC-40	m	1			
	均し基礎ｺﾝｸﾘｰﾄ規格:18-8-25(高炉) 養生工の有無:有り					
計						

高座清掃施設組合

C-　72号　　1m当たり　　単価表

ｶﾞｰﾄﾞﾚｰﾙ設置工（Ｃｏ建込）

塗装品 Gr-B-2B、直線部

名　　称	規　　格	単 位	数　　量	単　　価	金　　額	摘　　要
ｶﾞｰﾄﾞﾚｰﾙ設置工（Co建込）	塗装品 Gr-B-2B	m	1			
計						

高座清掃施設組合

C-　73号　　1㎥当たり　　単価表

コンクリート

21-12

名　　称	規　　格	単　位	数　　量	単　　価	金　　額	摘　　要
コンクリート	構造物種別:無筋・鉄筋構造物 打設工法:ｺﾝｸﾘｰﾄﾎﾟﾝﾌﾟ 車打設 ｺﾝｸﾘｰﾄ規格:24-12-25(20)(高炉)	㎥	1			
	設計日打設量:10m3以上100m3未満 養生工の種類:一般養生 圧送管延長距離区分:延長無し					
計						

高座清掃施設組合

C-　74号　　1m当たり　　単価表

箱抜き

名　　称	規　　格	単　位	数　　量	単　　価	金　　額	摘　　要
箱抜き		m	1			
計						

高座清掃施設組合

C-　75号　　1㎡当たり　　単価表

基礎砕石

7.5-12.5cm

名　　称	規　　格	単 位	数　　量	単　　価	金　　額	摘　　要
基礎砕石	砕石の厚さ:7.5cmを超え12.5cm以下	㎡	1			
計						

高座清掃施設組合

C-　76号　　1㎥当たり　　単価表

コンクリート

名　　称	規　　格	単　位	数　　量	単　　価	金　　額	摘　　要
コンクリート	構造物種別:小型構造物 打設工法:人力打設 ｺﾝｸﾘｰﾄ規格:24-12-25(20)(高炉)	㎥	1			
	養生工の種類:一般養生 現場内小運搬の有無:有り					
計						

高座清掃施設組合

C-　77号　　1枚当たり　　単価表

視線誘導標設置工（防護柵取付用）

片面φ100以下 ﾎﾞﾙﾄ式,手間のみ

名　　称	規　　格	単 位	数　　量	単　　価	金　　額	摘　　要
視線誘導標設置（防護柵取付用）	片面φ100以下 ﾎﾞﾙﾄ式	本	1			
視線誘導標材料費控除(防護柵取付用)	片面φ100以下 ﾎﾞﾙﾄ式	本	-1			
視線誘導板（ガードレール用反射体)	ミルキーウェイMW-50R、350×500、白地赤矢印	枚	1			
計						

高座清掃施設組合

C-　78号　　1本当たり　　単価表

視線誘導標設置工（防護柵取付用）

両面φ100以下 ﾎﾞﾙﾄ式

名　　称	規　　格	単 位	数　　量	単　　価	金　　額	摘　　要
視線誘導標設置（防護柵取付用）	両面φ100以下 ﾎﾞﾙﾄ式	本	1			
計						

高座清掃施設組合

C-　79号　　1本当たり　　単価表

視線誘導標設置工（防護柵取付用）

片面φ300 ﾊﾞﾝﾄﾞ式

名　　称	規　　格	単 位	数　　量	単　　価	金　　額	摘　　要
視線誘導標設置（防護柵取付用）	片面φ300 ﾊﾞﾝﾄﾞ式	本	1			
計						

高座清掃施設組合

C-　80号　　1m当たり　　単価表

金網・支柱（立入防止柵）

名　　称	規　　格	単 位	数　　量	単　　価	金　　額	摘　　要
金網・支柱（立入防止柵）	基礎種別:基礎ﾌﾞﾛｯｸ 支柱間隔:2m	m	1			
計						

高座清掃施設組合

C-　81号　　1基当たり　　単価表

門扉

名　　称	規　　格	単　位	数　　量	単　　価	金　　額	摘　　要
門扉	門扉種別:片開き 門柱高:2m以下	基	1			
計						

高座清掃施設組合

C-　82号　　1本当たり　　単価表

車線分離標設置工（穿孔式）

着脱式 本体(柱)φ80 高さ650㎜,手間のみ

名　　称	規　　格	単 位	数　　量	単　　価	金　　額	摘　　要
車線分離標設置（穿孔式)3本脚	着脱式 高さ650㎜,φ80	本	1			
計						

高座清掃施設組合

C-　83号　　1,000m当たり　　単価表

区画線工 溶融式(手動) 昼間 豪雪補正無

矢印・記号・文字15cm換算 制約無,排水性舗装でない,供用区間

名　称	規　格	単 位	数　量	単　価	金　額	摘　要
区画線設置(溶融式) 昼間	豪雪無 矢印･記号･文字 制約無	m	1,000			
ﾄﾗﾌｨｯｸﾍﾟｲﾝﾄ 溶融型	3種1号 ﾋﾞｰｽﾞ15～18 白	kg	570			
ｶﾞﾗｽﾋﾞｰｽﾞ	0.106～0.850mm	kg	25			
接着用ﾌﾟﾗｲﾏｰ	区画線用	kg	25			
軽 油	ﾊﾟﾄﾛｰﾙ給油	ℓ	100			
諸雑費		式	1			
計						
１ｍ当たり						

高座清掃施設組合

C-　84号　　1㎡当たり　　単価表

基礎砕石

名　　称	規　　格	単　位	数　　量	単　　価	金　　額	摘　　要
基礎砕石	砕石の厚さ:12.5cmを超え17.5cm以下	㎡	1			
計						

高座清掃施設組合

C-　85号　　1㎡当たり　　単価表

基礎砕石

名　　称	規　　格	単　位	数　　量	単　　価	金　　額	摘　　要
基礎砕石	砕石の厚さ:7.5cm以下	㎡	1			
計						

高座清掃施設組合

C-　86号　　1㎥当たり　　単価表

コンクリート

18-8

名　　称	規　　格	単　位	数　　量	単　　価	金　　額	摘　　要
コンクリート	構造物種別:小型構造物 打設工法:人力打設 ｺﾝｸﾘｰﾄ規格:24-12-25(20)(高炉)	㎥	1			
	養生工の種類:一般養生 現場内小運搬の有無:有り					
計						

高座清掃施設組合

C-　87号　　1㎥当たり　　単価表

均しコンクリート

18-8

名　称	規　格	単 位	数　量	単　価	金　額	摘　要
コンクリート	構造物種別:小型構造物 打設工法:人力打設 ｺﾝｸﾘｰﾄ規格:24-12-25(20)(高炉)	㎥	1			
	養生工の種類:養生無し 現場内小運搬の有無:無し					
計						

高座清掃施設組合

C-　88号　　1現場当たり　　単価表

交通誘導警備員Ｂ

名　　称	規　　格	単　位	数　　量	単　　価	金　　額	摘　　要
交通誘導警備員Ｂ		人日				
計						

高座清掃施設組合

数　量　集　計　表

工事件名：本郷ふれあい公園（第二工区）外周道路整備工事（市道715号線）

工　種	規　格	算								式			数　量	
（土　工）														
機械掘削工	ﾊﾞｯｸﾎｳ直接	道路									=	471.74		
		階段	1.11	×	2.9						=	3.22		
		流末1	0.50	×	0.528	×	13.0				=	3.43		
		流末2	0.50	×	0.584	×	13.96				=	4.08		
			1.30	×	1.30	×	1.25	×	2		=	4.23		
		計										486.70	486.7	m3
埋め戻し工	RC40+改良土	道路									=	567.09		
	（全体）	階段	0.21	×	1.30						=	0.27		
		計										567.36		
	改良土												486.7	m3
	RC40		567.4	−	486.7								80.7	m3
	発生土	道路外									=	113.62		
		階段	0.27	×	2.9						=	0.78		
		流末1	0.50	×	0.112	×	13.0				=	0.73		
		流末2	0.50	×	0.168	×	13.96				=	1.17		

工　種	規　格	算　式	数　量	
		(1.30 × 1.30 ー 0.70 × 0.70)× 1.10 = 1.32		
		計 117.62	117.6	m3
	単粒度砕石	流末1 (0.50 × 0.416 ー 0.216 ^2 × 3.14 ÷ 4)		
		× 13.00 = 2.23		
		流末2 (0.50 × 0.416 ー 0.216 ^2 × 3.14 ÷ 4)		
		× 13.96 = 2.39		
		計 4.62	4.6	m3
基面整正		U字溝300 0.62 × 331.1 = 205.28		
		U字溝250 0.55 × 25.6 = 14.08		
		現側溝 0.70 × 0.8 = 0.53		
		横断側 0.65 × 19.0 = 12.35		
		L型側溝 0.30 × 8.7 = 2.61		
		横断暗渠 0.52 × 17.9 = 9.31		
		集水桝 0.80 × 0.7 × 5 = 2.80		
		集水桝 0.80 × 0.8 × 3 = 1.92		
		Co土留 0.25 ×(313.8 ＋ 22.5) = 84.08		
		Co土留 0.40 × 38.8 = 15.52		
		階段 1.80 × 2.95 = 5.31		
		地先 0.22 × 378.1 = 83.18		
		Gr基礎 0.50 × 34.3 = 17.15		
		計 454.12	454.1	㎡

工　種	規　格	算　式	数　量	
（取り壊し工）				
舗装版切断工	t=15cmまで	R2152	18.5	m
舗装版破砕工	t=15cm以下	R2152	5.2	㎡
CO構造物取壊工	有筋	甲蓋 16.80 ÷ 0.6 × 54 ＝ 1512.00 kg		
		側溝 16.80 ÷ 0.6 × 92 ＝ 2576.00 kg		
		計 4088.00 kg		
		4088.00 ÷ 2500 kg/㎥	1.6	m3
	無筋	舗装止め 16.80 × 0.15 × 0.4	1.0	m3
As塊処分		5.2 × 0.15	0.8	m3
CO有筋処分			1.6	m3
CO無筋処分			1.0	m3
舗装切断濁水発生量		0.023 × 0.15 × 18.5	0.06	m3
既存樹木伐採	幹周20～30cm	5	5	本
		（擁壁）		
樹木処分量	重量		5.74	t
	体積		3.83	m3

工　種	規　格	算　式	数　量	
（排水工）				
U字側溝	300A	78.0 ＋ 102.5 ＋ 10.0 ＋ 99.2 ＋ 41.4	331.1	m
U字側溝	250		25.6	m
U字側溝蓋設置	コンクリート蓋・300	（ 331.10 － 15.00 ） ÷ 10 × 19	600.6	枚
	グレーチング蓋・300	331.1 ÷ 10 × 1	33.1	枚
	現場打ち蓋		15.0	m
	コンクリート蓋・250	25.6 ÷ 10 × 19	48.6	枚
	グレーチング蓋・250	25.6 ÷ 10 × 1	2.6	枚
現場打ち側溝	W=300		0.75	m
L型側溝	W=300		8.7	m
現場打ち横断側溝		4.0 ＋ 3.0 ＋ 4.0 ＋ 8.0	19.0	m
側溝止めコンクリート	550×450×150	現場打ち横断側溝3箇所	3	箇所

工　種	規　格	算　式	数　量	
横断暗渠側溝	φ300	16.8 ＋ 1.1	17.9	m
		(R2152) (R712)		
現場打ち集水桝工	(A)		5	箇所
現場打ち集水桝工	(B)		1	箇所
〔排水流末処理工1〕				
塩ビVU有孔管敷設	φ200		13.0	m
VU有孔管	φ200		3.25	本
〔排水流末処理工2〕				
塩ビVU有孔管敷設	φ200	5.66 ＋ 8.30	14.0	m
VU有孔管	φ200		3.5	本
自在曲管	φ200、15-30°		2	本
VU直管	φ200		0.4	本
90° 曲管	φ200		2	本
現場打ち集水桝工	(C)		1	箇所

工　種	規　格	算　式	数　量	
現場打ち集水桝工	(D)		1	箇所
(擁壁工)				
H鋼親杭横矢板擁壁	H=1000		28.0	m
コンクリート土留	H＝400	62.2 ＋ 2.1 ＋ 76.2 ＋ 159 ＋ 14.3	313.8	m
	H＝600		22.5	m
	立入防止柵基礎		33.8	m
(舗装工)				
〔アスファルト舗装〕				
AS表層工	再生密粒・t=5cm	1198.5 ＋ 48.3 － 4.6	1,242.2	㎡
		(R2152) 控除		
上層路盤工	RM40・t=15cm	1181.7 ＋ 48.3 － 4.6	1,225.4	㎡
		(R2152) 控除		
下層路盤工	RC40 t=20cm	1162.1 ＋ 48.3 － 4.6	1,205.8	㎡
		(R2152) 控除		
		控除計算 横断側溝 2.3 × 2 = 4.6		

工　種	規　格	算　式	数　量	
〔コンクリート舗装〕				
コンクリート版	t=15cm	145.3 ＋ 2.3 ＋ 2.0 － 1.8	147.8	㎡
		(R712) (R712) 控除		
上層路盤工	RM40・t=20cm	143.2 ＋ 2.3 ＋ 2 － 1.8	145.7	㎡
		(R712) (R712) 控除		
下層路盤工	RC40・t=25cm	140.9 ＋ 2.3 ＋ 2 － 1.8	143.4	㎡
		(R712) (R712) 控除		
		控除計算 横断側溝 1.8 × 1 = 1.8		
〔市道2152号線舗装〕				
AS表層工	再生密粒・t=5cm	17.46 × 0.3	5.2	㎡
AS安定処理工	再生安定処理・t=10cm		5.2	㎡
上層路盤工	RM40・t=20cm		5.2	㎡
下層路盤工	RC40・t=25cm		5.2	㎡
(附属施設工)				
地先境界工	120×120×600	81.2 ＋ 115.1 ＋ 181.8 + 2.5	380.6	m

工　種	規　格	算　式	数　量	
ガードレール設置工		110.3 ＋ 131.8	242.1	m
ガードレール基礎工		19.9 ＋ 14.4	34.3	m
間詰コンクリート	Co t=10cm	160.0 ÷ 2	80.0	箇所
線形誘導標取付	350×500		6	枚
視線誘導標	ボルト式	31 ＋ 33	64	個
視線誘導標	バンド式		4	本
立入防止柵設置	H=1100		37.2	m
立入防止柵門扉	L=1.0m		1	箇所
ポストコーン設置工	H=650	4.0 ＋ 4.0	8.0	本
（区画線工）				
文字・記号・矢印	白、巾15cm換算	内訳：交差点　T字　（ 1.50 ＋ 0.60 ） × 2 ＝ 4.20		
		計　4.20	4.2	m

工　　種	規　　格	算　　式	数　量	
（雑工）				
階段設置工			1	式
階段擁壁工		1.3　＋　2.9　＋　1.7	5.9	m
コンクリートたたき工	Co　t=10cm		10.0	㎡
	RC40　t=10cm			

土　量　数　量　計　算　書

測　点			距離	床堀掘削（C）			置換基礎（B）			砕石等埋戻（R1）			発生土埋戻（R2）		
				断面積	平均断面積	土　量	断面積	平均断面積	土　量	断面積	平均断面積	土　量	断面積	平均断面積	土　量
				m^2	m^2	m^3	m^2	m^2	m^3	m^2	m^2	m^3	m^2	m^2	m^3
No.0	+	0.000	0.000	0.00						0.00			0.00		
No.0	+	7.200	7.200	8.71	4.36	31.39				0.05	0.03	0.22	0.29	0.15	1.08
No.1	+	0.000	12.800	2.43	5.57	71.30				0.05	0.05	0.64	0.42	0.36	4.61
No.2	+	0.000	20.000	0.37	1.40	28.00				3.35	1.70	34.00	0.16	0.29	5.80
No.3	+	0.000	20.000	0.36	0.37	7.40				4.70	4.03	80.60	0.16	0.16	3.20
No.4	+	0.000	20.000	0.36	0.36	7.20				11.29	8.00	160.00	0.16	0.16	3.20
No.4	+	0.526	0.526	0.34	0.35	0.18				11.39	11.34	5.96	0.15	0.16	0.08
No.5	+	0.000	19.474	0.87	0.61	11.88				0.93	6.16	119.96	0.19	0.17	3.31
No.5	+	12.097	12.097	0.89	0.88	10.65				0.90	0.92	11.13	0.18	0.19	2.30
No.6	+	0.000	7.903	0.31	0.60	4.74				0.76	0.83	6.56	0.00	0.09	0.71
No.7	+	0.000	20.000	0.29	0.30	6.00				0.86	0.81	16.20	0.15	0.08	1.60
No.8	+	0.000	20.000	0.00	0.15	3.00				1.16	1.01	20.20	0.57	0.36	7.20
No.8	+	4.158	4.158	0.00						1.56	1.36	5.65	2.02	1.30	5.41
No.9	+	0.000	15.842	0.00						0.72	1.14	18.06	2.23	2.13	33.74
No.9	+	2.707	2.707	0.00						0.61	0.67	1.81	1.68	1.96	5.31
No.9	+	13.268	10.561	0.67	0.34	3.59				0.86	0.74	7.82	0.14	0.91	9.61
No.9	+	17.735	4.467	1.01	0.84	3.75				0.78	0.82	3.66	1.12	0.63	2.81
No.10	+	0.000	2.265	0.80	0.91	2.06				0.80	0.79	1.79	0.11	0.62	1.40
No.11	+	0.000	20.000	0.66	0.73	14.60				0.51	0.66	13.20	0.06	0.09	1.80
No.11	+	18.638	18.638	0.39	0.53	9.88				0.70	0.61	11.37	0.09	0.08	1.49
No.12	+	0.000	1.362	0.36	0.38	0.52				0.69	0.70	0.95	0.09	0.09	0.12
No.12	+	11.065	11.065	0.64	0.50	5.53				0.68	0.69	7.63	0.10	0.10	1.11
No.13	+	0.000	8.935	0.30	0.47	4.20				0.69	0.69	6.17	0.10	0.10	0.89
No.13	+	7.855	7.855	1.10	0.70	5.50				0.28	0.49	3.85	0.11	0.11	0.86
No.14	+	0.000	12.145	0.60	0.85	10.32				0.49	0.39	4.74	0.06	0.09	1.09
No.14	+	9.859	9.859	0.60	0.60	5.92				0.48	0.49	4.83	0.06	0.06	0.59

高座清掃施設組合

土　量　数　量　計　算　書

測　点			距離	床堀掘削（C）			置換基礎（B）			砕石等埋戻（R1）			発生土埋戻（R2）		
				断面積	平均断面積	土　量	断面積	平均断面積	土　量	断面積	平均断面積	土　量	断面積	平均断面積	土　量
				m^2	m^2	m^3	m^2	m^2	m^3	m^2	m^2	m^3	m^2	m^2	m^3
No.15	+	0.000	10.141	1.35	0.98	9.94				0.49	0.49	4.97	0.09	0.08	0.81
No.16	+	0.000	20.000	0.71	1.03	20.60				0.41	0.45	9.00	0.06	0.08	1.60
No.16	+	10.292	10.292	0.88	0.80	8.23				0.28	0.35	3.60	0.05	0.06	0.62
No.17	+	0.000	9.708	2.46	1.67	16.21				0.06	0.17	1.65	0.23	0.14	1.36
No.17	+	4.749	4.749	2.94	2.70	12.82				0.06	0.06	0.28	0.28	0.26	1.23
No.17	+	14.414	9.665	3.06	3.00	29.00				0.04	0.05	0.48	0.32	0.30	2.90
No.18	+	0.000	5.586	5.36	4.21	23.52				0.00	0.02	0.11	0.32	0.32	1.79
No.18	+	3.567	3.567	7.53	6.45	23.01				0.00			0.32	0.32	1.14
No.18	+	12.720	9.153	3.01	5.27	48.24				0.00			0.23	0.28	2.56
No.18	+	15.174	2.454	23.53	13.27	32.56				0.00			0.00	0.12	0.29
計			375.174			471.74			0.0			567.09			113.62

高座清掃施設組合

面　積　計　算　書（アスファルト舗装）

路線名：市道715号線

測　点	距　離	AS表層			上層路盤			下層路盤					
		幅　員	平均幅員	面　積	幅　員	平均幅員	面　積	幅　員	平均幅員	面　積	幅　員	平均幅員	面　積
No.0 ＋ 7.200		4.36	4.36		4.31	4.31		4.26	4.26				
No.1 ＋ 0.000	12.800	4.36	4.36	55.8	4.31	4.31	55.2	4.26	4.26	54.5			
No.1 ＋ 7.000	7.000	4.36	4.36	30.5	4.31	4.31	30.2	4.26	4.26	29.8			
No.1 ＋ 17.330	10.330	3.36	3.86	39.9	3.81	4.06	41.9	3.26	3.76	38.8			
No.2 ＋ 0.000	2.670	3.36	3.36	9.0	3.31	3.56	9.5	3.26	3.26	8.7			
No.3 ＋ 0.000	20.000	3.36	3.36	67.2	3.31	3.31	66.2	3.26	3.26	65.2			
No.4 ＋ 0.000	20.000	6.01	4.69	93.8	5.58	4.45	89.0	5.53	4.40	88.0			
No.4 ＋ 0.526	0.526	4.77	5.39	2.8	4.72	5.15	2.7	4.67	5.10	2.7			
No.5 ＋ 0.000	19.474	4.02	4.40	85.7	3.97	4.35	84.7	3.92	4.30	83.7			
No.5 ＋ 12.097	12.097	4.06	4.04	48.9	4.01	3.99	48.3	3.96	3.94	47.7			
No.6 ＋ 0.000	7.903	3.36	3.71	29.3	3.31	3.66	28.9	3.26	3.61	28.5			
No.7 ＋ 0.000	20.000	3.36	3.36	67.2	3.31	3.31	66.2	3.26	3.26	65.2			
No.8 ＋ 0.000	20.000	3.36	3.36	67.2	3.31	3.31	66.2	3.26	3.26	65.2			
No.8 ＋ 4.158	4.158	3.36	3.36	14.0	3.31	3.31	13.8	3.26	3.26	13.6			
No.8 ＋ 10.000	5.842	3.36	3.36	19.6	3.31	3.31	19.3	3.26	3.26	19.0			
No.9 ＋ 13.268		3.36			3.31			3.26					
No.9 ＋ 17.735	4.467	3.36	3.36	15.0	3.31	3.31	14.8	3.26	3.26	14.6			
No.10 ＋ 0.000	2.265	3.36	3.36	7.6	3.31	3.31	7.5	3.26	3.26	7.4			
No.11 ＋ 0.000	20.000	3.36	3.36	67.2	3.31	3.31	66.2	3.26	3.26	65.2			
No.11 ＋ 18.638	18.638	3.36	3.36	62.6	3.31	3.31	61.7	3.26	3.26	60.8			
No.12 ＋ 0.000	1.362	3.36	3.36	4.6	3.31	3.31	4.5	3.26	3.26	4.4			
No.12 ＋ 11.065	11.065	3.36	3.36	37.2	3.31	3.31	36.6	3.26	3.26	36.1			
No.13 ＋ 0.000	8.935	3.36	3.36	30.0	3.31	3.31	29.6	3.26	3.26	29.1			
No.13 ＋ 7.855	7.855	3.36	3.36	26.4	3.31	3.31	26.0	3.26	3.26	25.6			
No.14 ＋ 0.000	12.145	3.36	3.36	40.8	3.31	3.31	40.2	3.26	3.26	39.6			

高座清掃施設組合

面　積　計　算　書（アスファルト舗装）

路線名：市道715号線

測　点	距　離	AS表層			上層路盤			下層路盤					
		幅　員	平均幅員	面　積	幅　員	平均幅員	面　積	幅　員	平均幅員	面　積	幅　員	平均幅員	面　積
No.14 ＋ 9.859	9.859	3.36	3.36	33.1	3.31	3.31	32.6	3.26	3.26	32.1			
No.15 ＋ 0.000	10.141	4.95	4.16	42.2	4.90	4.11	41.7	4.85	4.06	41.2			
No.16 ＋ 0.000	20.000	3.36	4.16	83.2	3.31	4.11	82.2	3.26	4.06	81.2			
No.16 ＋ 10.292	10.292	3.36	3.36	34.6	3.31	3.31	34.1	3.26	3.26	33.6			
No.17 ＋ 0.000	9.708	3.36	3.36	32.6	3.31	3.31	32.1	3.26	3.26	31.6			
No.17 ＋ 4.749	4.749	3.37	3.37	16.0	3.32	3.32	15.8	3.27	3.27	15.5			
No.17 ＋ 15.000	10.251	3.36	3.37	34.5	3.31	3.32	34.0	3.26	3.27	33.5			
計	324.532			1,198.5			1181.7			1162.1			

高座清掃施設組合

面　積　計　算　書（コンクリート舗装）

路線名：市道715号線

測　点	距　離	CO版			上層路盤			下層路盤					
		幅　員	平均幅員	面　積	幅　員	平均幅員	面　積	幅　員	平均幅員	面　積	幅　員	平均幅員	面　積
No.8 ＋ 10.000		3.36			3.31			3.26					
No.9 ＋ 0.000	10.000	3.36	3.36	33.6	3.31	3.31	33.1	3.26	3.26	32.6			
No.9 ＋ 2.707	2.707	3.36	3.36	9.1	3.31	3.31	9.0	3.26	3.26	8.8			
No.9 ＋ 13.268	10.561	3.36	3.36	35.5	3.31	3.31	35.0	3.26	3.26	34.4			
No.17 ＋ 15.000		3.42	3.42		3.37	3.37		3.32	3.32				
No.18 ＋ 0.000	5.000	3.42	3.42	17.1	3.37	3.37	16.9	3.32	3.32	16.6			
No.18 ＋ 3.567	3.567	3.42	3.42	12.2	3.37	3.37	12.0	3.32	3.32	11.8			
No.18 ＋ 12.720	9.153	3.42	3.42	31.3	3.37	3.37	30.8	3.32	3.32	30.4			
No.18 ＋ 14.624	1.904	3.42	3.42	6.5	3.37	3.37	6.4	3.32	3.32	6.3			
計	42.892			145.3			143.2			140.9			

高座清掃施設組合

伐　採　樹　木　集　計　表　（1）

路線名：　市道715号線

対象樹木	樹高（m）	胸高直径（ｃｍ）	幹周（cm）	幹　周　（ｃｍ）					重量
				20未満	20以上～30未満	30以上～60未満	60以上～90未満	90以上～120未満	（ｔ）
樹－ 1	8.0	40	31.4		1本				0.97
樹－ 2	3.0	20	15.7		1本				0.09
樹－ 3	6.0	25	19.6		1本				0.28
樹－ 4	8.0	60	47.1		1本				2.20
樹－ 5	8.0	60	47.1		1本				2.20
計				0本	5本	0本	0本	0本	5.74 t

体積量　3.83m3

《　樹木重量計算　》

重量W　＝　kπ（d/2）^{2}Hw（1+p）

k：樹幹形状係数（0.5）

d：胸高直径m

H：樹高m

w：樹幹単位体積重量（1.5t/m3）

高座清掃施設組合

市道715号平面図（1/2）　縮尺　1/250

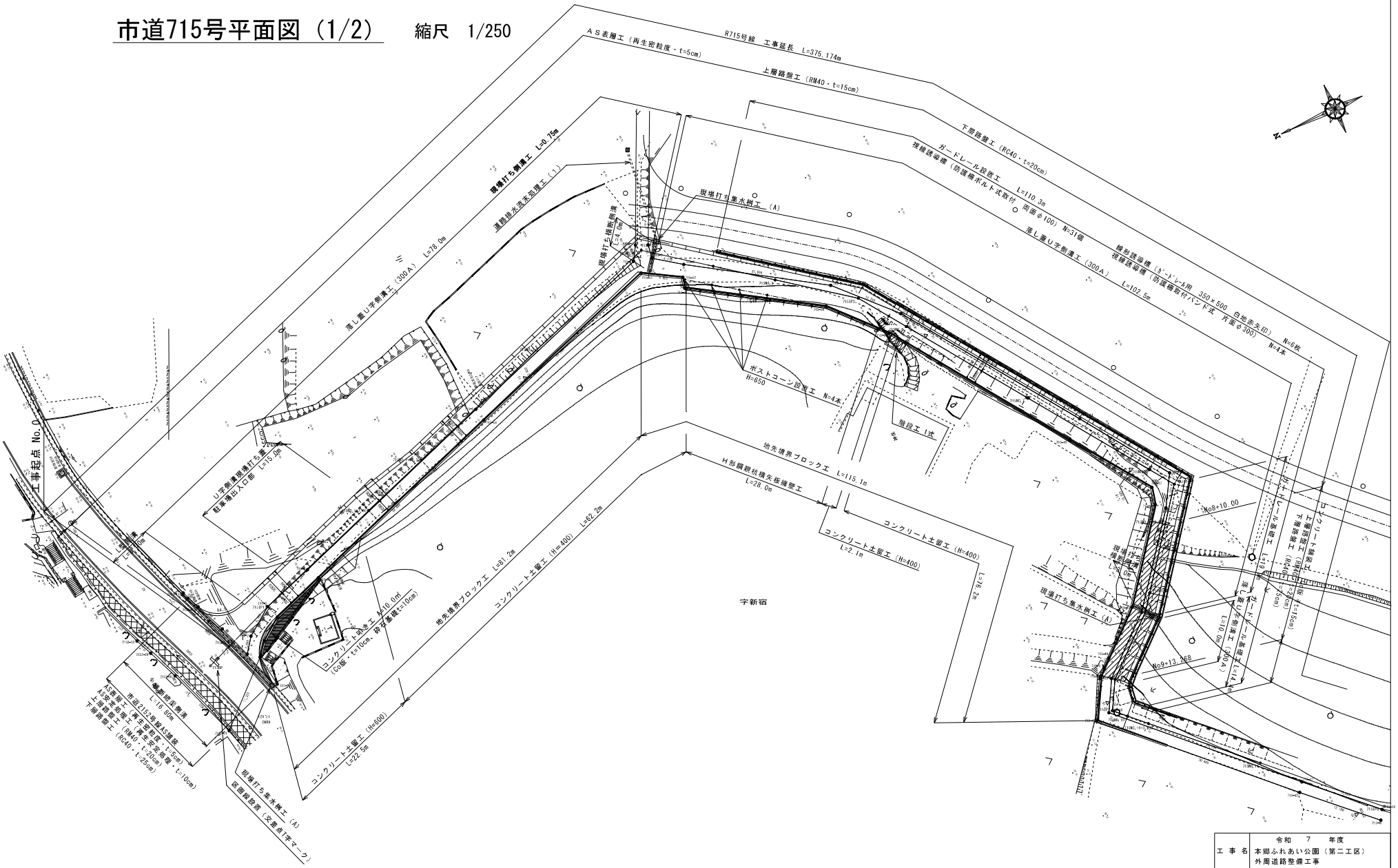

工事名	令和　7　年度 本郷ふれあい公園（第二工区） 外周道路整備工事
路線名	市道７１５号線
工事場所	海老名市本郷地内
図面名	平面図（１）　縮尺　1/250
図面番号	全　18　葉の内第　1　号
	高座清掃施設組合

市道715号平面図(2/2)　縮尺　1/250

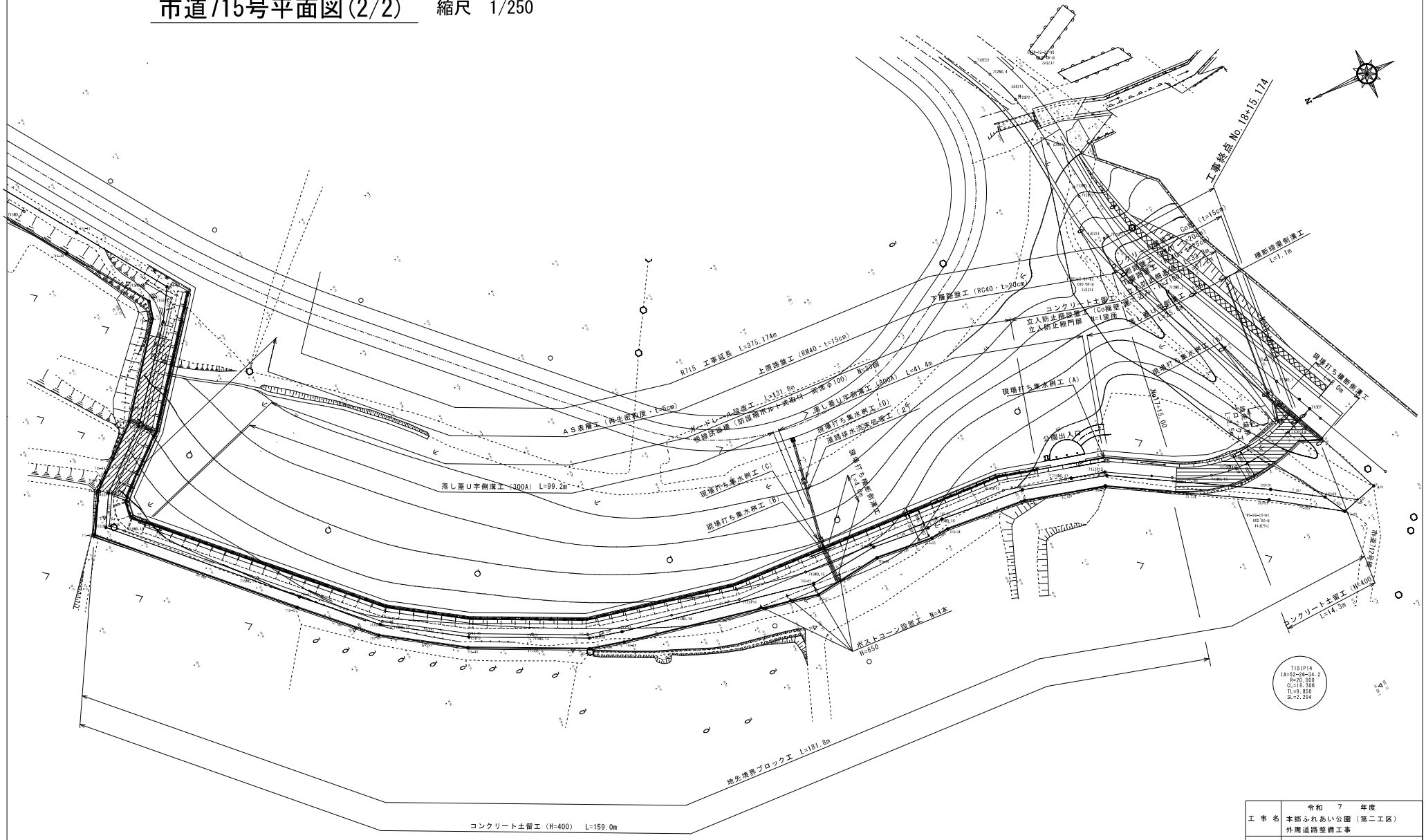

工事名	令和　7　年度 本郷ふれあい公園（第二工区） 外周道路整備工事
路線名	市道７１５号線
工事場所	海老名市本郷地内
図面名	平面図（２）　縮尺　1/250
図面番号	全　18　葉の内第　2　号
	高座清掃施設組合

海老名市道715号　縦断面図(1/3)

縮尺　縦1/100　横1/250

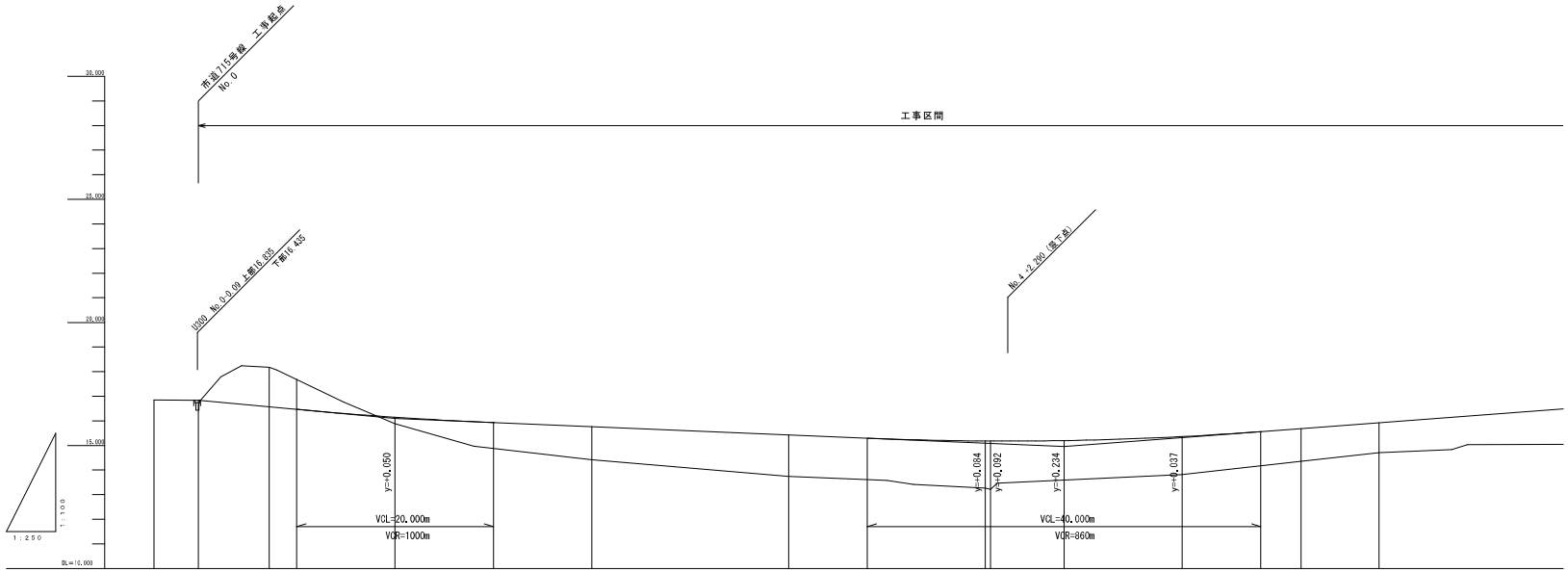

勾配	16.835	i=3.680% L=20.000m	16.099	i=1.671% L=68.000m	14.963	i=3.006% L=16.158m

盛土	0.263	1.341	1.692	1.919	1.968	1.537	1.336	1.220

切土	1.605

計画高	16.835	16.570	16.467	16.149	15.932	15.765	15.431	15.297	15.181	15.160	15.197	15.361	15.564	15.687	15.925

地盤高	16.850	16.835	18.175	15.886	14.424	13.739	13.262	13.212	13.824	14.351	14.705

追加距離	-4.500	0.000	7.200	10.000	20.000	30.000	40.000	60.000	68.000	80.000	80.526	88.000	100.000	104.000	112.097	120.000

単距離	0.000	0.000	7.200	2.800	10.000	10.000	10.000	20.000	8.000	12.000	0.526	7.474	12.000	8.000	4.097	7.903

測点	BP	No.0	IP1	+10.000	No.1	+10.000	No.2	No.3	+8.000	No.4 IP2	+8.000	No.5	+8.000	IP3	No.6

曲線	IP1 IA= 2-13-43.3	IP2 IA=56-08-36.9	IP3 IA=18-00-47.2

工事名	令和　7　年度 本郷ふれあい公園（第二工区） 外周道路整備工事
路線名	市道７１５号線
工事場所	海老名市本郷地内
図面名	縦断面図（１）　縮尺　縦 1/100　横 1/250
図面番号	全　18　茱の内第　3　号
高座清掃施設組合	

海老名市道715号　縦断面図(2/3)

縮尺　縦1/100　横1/250

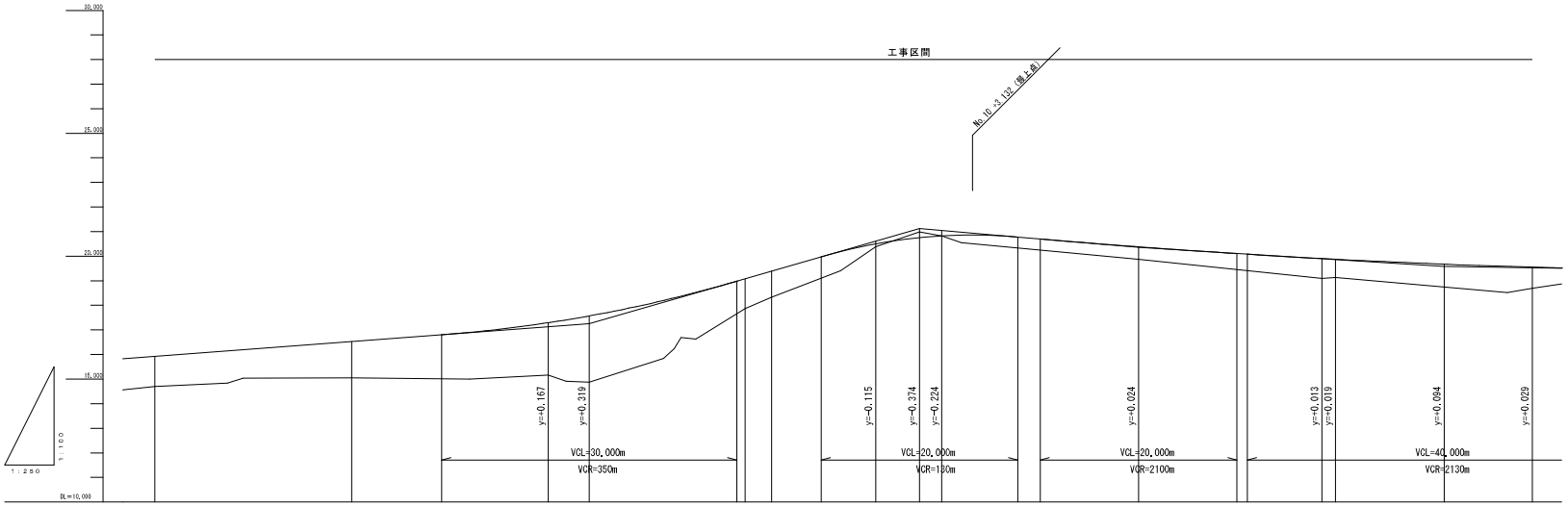

勾配	i=3.006% L=76.158m				17,252		i=11.524% L=33.571m			21,121		i=3.444% L=22.265m		20,354		i=2.490% L=31.065m				19,590				
盛土	1,220		1,472		2,130	2,696		1,212	1,054		0,106				0,511			0,804	0,745		0,926		0,860	
切土													0,239	0,007										
計画高	15,925		16,526		16,801	17,294	17,571		18,903	18,977	19,389	19,969	20,402	20,747	20,819	20,777	20,698	20,376		20,105	20,078	19,903	19,874	19,674		19,554
地盤高	14,705		15,054			15,164	14,875		17,865	18,335			20,386	20,986	20,826			19,867				19,099	19,129	18,749		18,694
追加距離	120,000		140,000		149,158	160,000	164,158		179,158	181,000	182,707	187,735	193,268	197,735	200,000	207,735	210,000	220,000		230,000	231,065	238,638	240,000	251,065		260,000
単距離	7,803		20,000		9,158	10,842	4,158		15,000	0,842	2,707	5,028	5,533	4,467	2,265	7,735	2,265	10,000		10,000	1,065	7,573	1,362	11,065		8,935
測点	No.6		No.7		+ 9,158	No.8	IP4		+19,158	No.9	IP5	+ 7,735	IP6	IP7	No.10	+ 7,735	+0,000	No.11		+10,000	+11,065	IP8	No.12	IP9		No.13
曲線							IP4 IA=72-15-21.4				IP5 IA=11-25-33.7		IP6 IA=19-30-36.0	IP7 IA=75-15-42.0								IP8 IA=11-28-10.6		IP9 IA= 7-23-15.5		

工事名	令和　7　年度 本郷ふれあい公園（第二工区） 外周道路整備工事
路線名	市道７１５号線
工事場所	海老名市本郷地内
図面名	縦断面図（２）　縮尺　縦 1/100　横 1/250
図面番号	全　18　業の内第　4　号
高座清掃施設組合	

海老名市道715号　縦断面図(3/3)

縮尺　縦1/100　横1/250

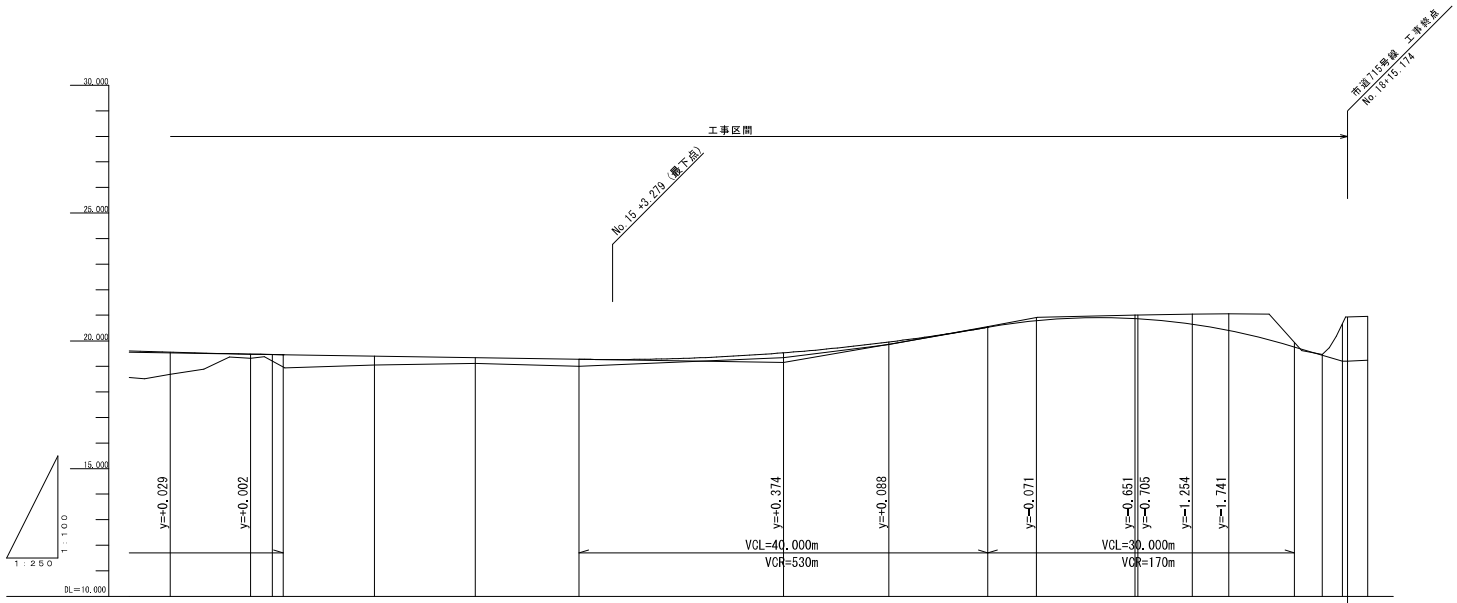

勾配	i=0.614% L=68.935m					19.157	i=6.872% L=20.000m	20.531	i=6.813% L=15.000m	21.553	i=11.996% L=19.624m		19.199	i=2.000% L=1.997m			
盛土	0.860	0.165		0.348	0.234	0.282	0.193	0.094					0.114				
切土									0.027	0.133	0.142	0.404	0.658			1.715	
計画高	19.554	19.479	19.457	19.402	19.342	19.280	19.531	19.952	20.531	20.784	20.862 20.848	20.640	20.396	19.754	19.427	19.199	19.239
地盤高	18.694	19.314		19.054	19.108	18.998	19.338	19.858	20.558	20.917	21.004	21.044	21.054		19.464		20.954
追加距離	260.000	267.855	271.065	280.000	289.859	300.000	320.000	330.292	340.000	344.749	354.414 355.000	360.000	363.567	370.000	372.720	374.624	377.171
単距離	8.935	7.855	3.210	8.935	9.859	10.141	20.000	10.292	9.708	4.749	9.665 0.586	5.000	3.567	6.433	2.720	1.904	2.500
測点	No.13	IP10	+11.065	No.14	IP11	No.15	No.16	IP12	No.17	IP13	BC14 +15.000	No.18	SP14	+10.000	EC14	+14.624	E P
曲線		IP10 IA=13-37-51.1			IP11 IA= 9-23-45.2			IP12 IA=12-20-53.1		IP13 IA=14-52-08.1			IP14 IA=52-26-34.2 R =20.000 TL= 9.850 CL=18.306 SL= 2.294				

工事名	令和　7　年度 本郷ふれあい公園（第二工区） 外周道路整備工事		
路線名	市道７１５号線		
工事場所	海老名市本郷地内		
図面名	縦断面図（３）	縮尺	縦 1/100 横 1/250
図面番号	全　18　葉の内第　5　号		
高座清掃施設組合			

海老名市道715号線　標準横断面図

縮尺　1/50（A3 1/100）

舗装計画	100以上250未満
舗装区分	N3
設計速度	V=30km/h
設計CBR	3%
目標　T_A	15cm

重力式擁壁道路横断面

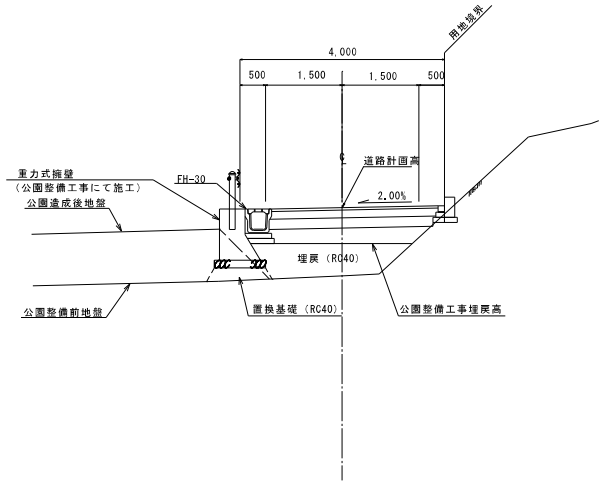

L型現場打ち擁壁（ｶﾞｰﾄﾞﾚｰﾙ基礎別）道路横断面

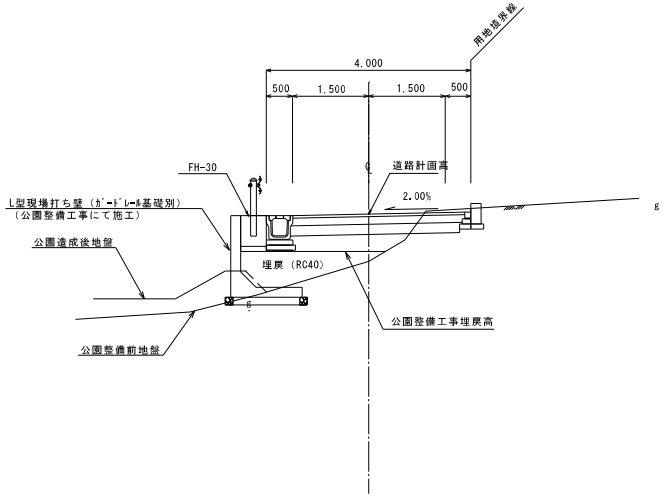

L型プレキャスト擁壁（ｶﾞｰﾄﾞﾚｰﾙ取付型）道路横断面

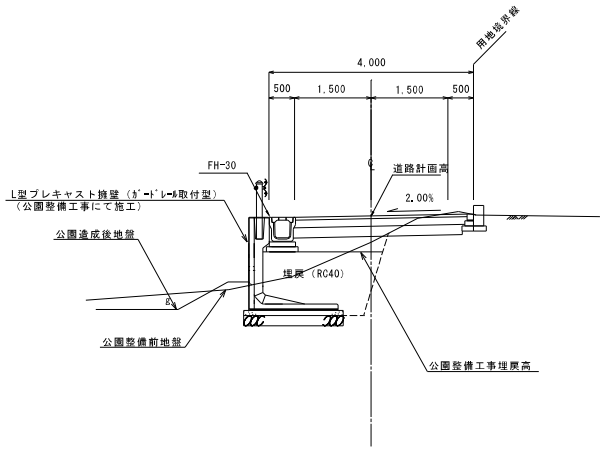

工事名	令和　7　年度 本郷ふれあい公園（第二工区） 外周道路整備工事		
路線名	市道７１５号線		
工事場所	海老名市本郷地内		
図面名	道路標準横断図	縮尺	1/50
図面番号	全　18　　茱の内第　6　号		
高座清掃施設組合			

海老名市道715号　横断面図　(1/5)　　縮尺　1/100

ＩＰ１

床　　掘	C	8.71
路床埋戻	B	—
砕石埋戻	R1	0.05
発生土埋戻	R2	0.29

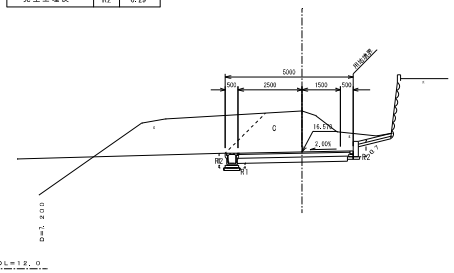

No.3

床　　掘	C	0.36
路床埋戻	B	—
砕石埋戻	R1	4.70
発生土埋戻	R2	0.16

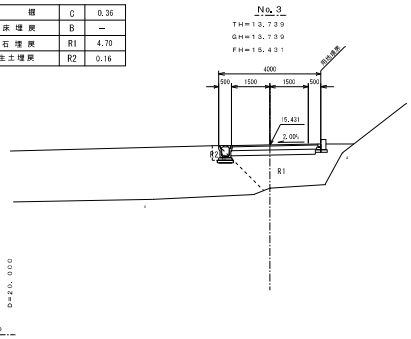

ＩＰ２

床　　掘	C	0.34
路床埋戻	B	—
砕石埋戻	R1	11.39
発生土埋戻	R2	0.15

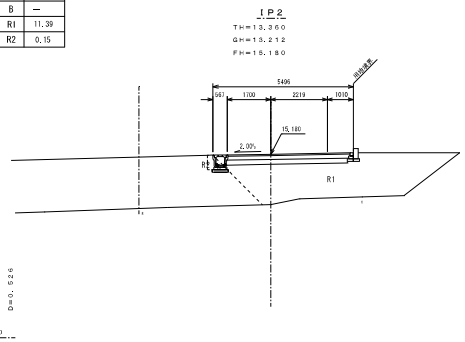

No.0

床　　掘	C	—
路床埋戻	B	—
砕石埋戻	R1	—
発生土埋戻	R2	—

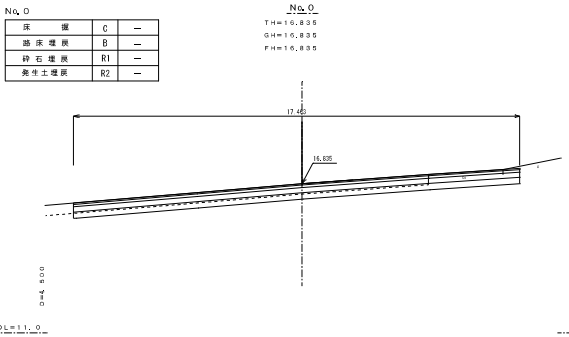

No.2

床　　掘	C	0.37
路床埋戻	B	—
砕石埋戻	R1	3.35
発生土埋戻	R2	0.16

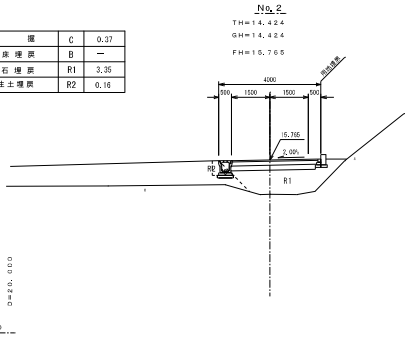

No.4

床　　掘	C	0.36
路床埋戻	B	—
砕石埋戻	R1	11.29
発生土埋戻	R2	0.16

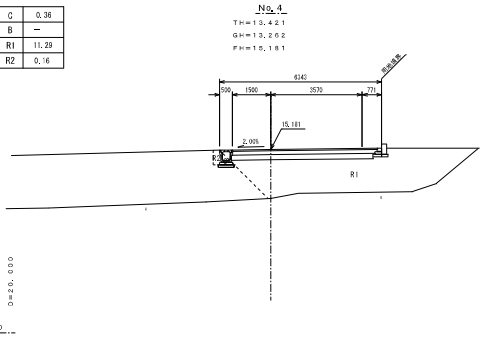

BP

床　　掘	C	—
路床埋戻	B	—
砕石埋戻	R1	—
発生土埋戻	R2	—

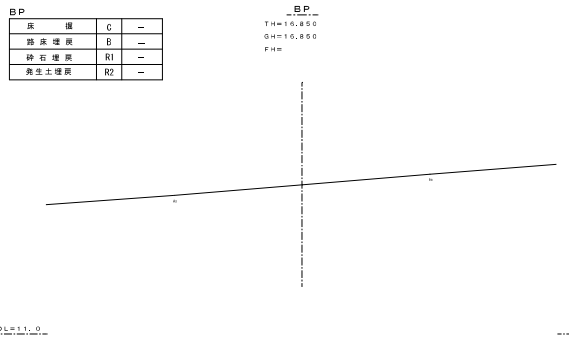

No.1

床　　掘	C	2.43
路床埋戻	B	—
砕石埋戻	R1	0.05
発生土埋戻	R2	0.42

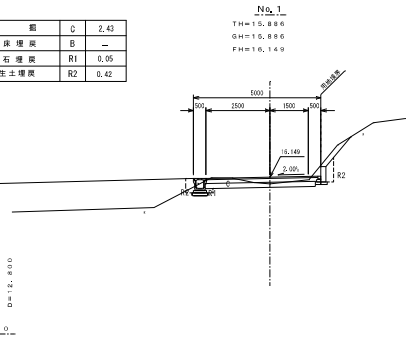

※　道路外については発生土埋戻を基本とする。

工事名	令和　7　年度 本郷ふれあい公園（第二工区） 外周道路整備工事
路線名	市道７１５号線
工事場所	海老名市本郷地内
図面名	横断面図（１）　縮尺　図示
図面番号	全　18　葉の内第　7　号
高座清掃施設組合	

海老名市道715号線　横断面図　(2/5)　縮尺　1/100

No.6

床　　掘	C	0.31
路床埋戻	B	—
砕石埋戻	R1	0.76
発生土埋戻	R2	—

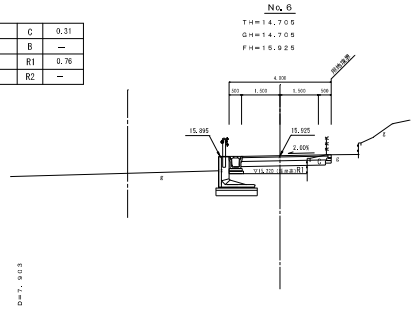

IP4

床　　掘	C	—
路床埋戻	B	—
砕石埋戻	R1	1.55
発生土埋戻	R2	2.02

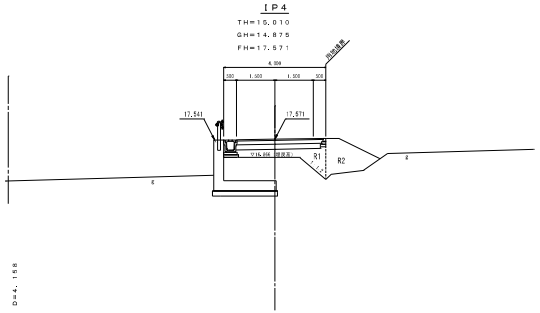

IP5

床　　掘	C	—
路床埋戻	B	—
砕石埋戻	R1	0.61
発生土埋戻	R2	1.68

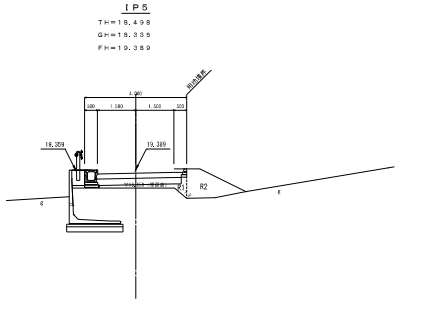

IP3

床　　掘	C	0.89
路床埋戻	B	—
砕石埋戻	R1	0.90
発生土埋戻	R2	0.18

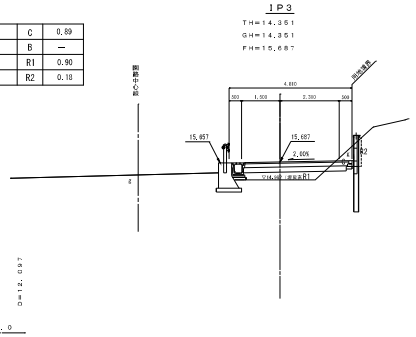

No.8

床　　掘	C	—
路床埋戻	B	—
砕石埋戻	R1	1.16
発生土埋戻	R2	0.57

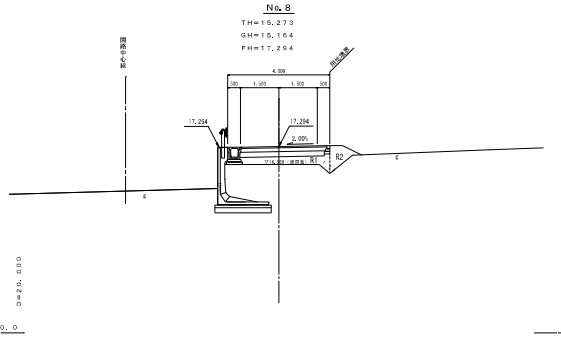

No.9

床　　掘	C	—
路床埋戻	B	—
砕石埋戻	R1	0.72
発生土埋戻	R2	2.23

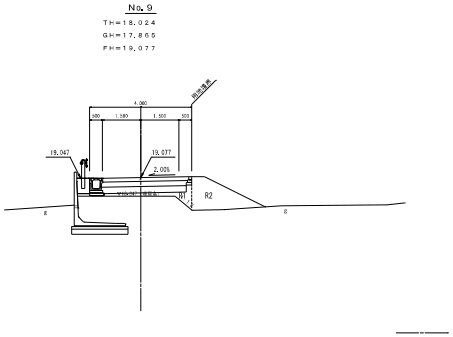

No.5

床　　掘	C	0.87
路床埋戻	B	—
砕石埋戻	R1	0.93
発生土埋戻	R2	0.19

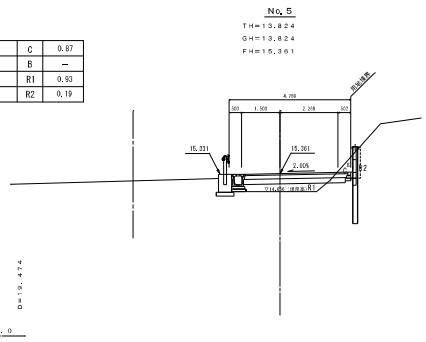

No.7

床　　掘	C	0.29
路床埋戻	B	—
砕石埋戻	R1	0.86
発生土埋戻	R2	0.15

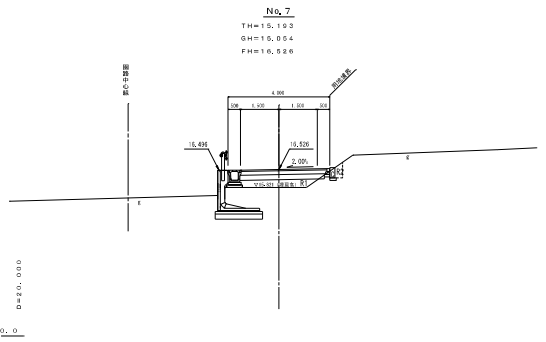

※　道路外については発生土埋戻を基本とする。

工事名	令和　7　年度 本郷ふれあい公園（第二工区） 外周道路整備工事		
路線名	市道７１５号線		
工事場所	海老名市本郷地内		
図面名	横断面図（２）	縮尺	図示
図面番号	全　18　　葉の内第　8　号		
高座清掃施設組合			

海老名市道715号線　横断面図　(3/5)　縮尺　1/100

No.10

床　　掘	C	0.80
路床埋戻	B	—
砕石埋戻	R1	0.80
発生土埋戻	R2	0.11

No.10
TH=20.948
GH=20.826
FH=20.819

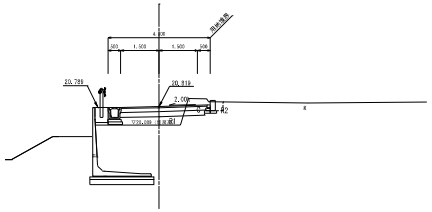

No.12

床　　掘	C	0.36
路床埋戻	B	—
砕石埋戻	R1	0.69
発生土埋戻	R2	0.09

No.12
TH=19.241
GH=19.129
FH=19.874

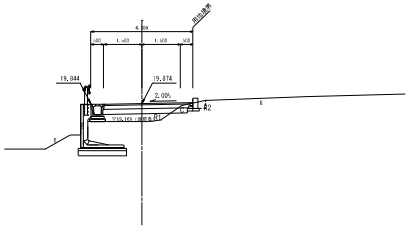

No.13

床　　掘	C	0.30
路床埋戻	B	—
砕石埋戻	R1	0.69
発生土埋戻	R2	0.10

No.13
TH=18.829
GH=18.694
FH=19.584

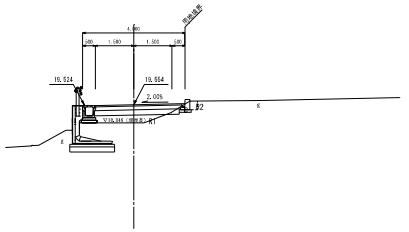

IP7

床　　掘	C	1.01
路床埋戻	B	—
砕石埋戻	R1	0.78
発生土埋戻	R2	1.12

IP7
TH=21.152
GH=20.986
FH=20.747

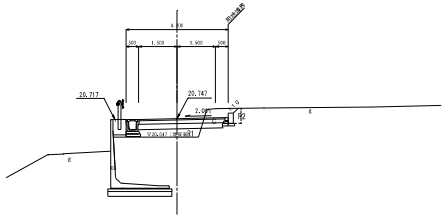

IP8

床　　掘	C	0.39
路床埋戻	B	—
砕石埋戻	R1	0.70
発生土埋戻	R2	0.09

IP8
TH=19.250
GH=19.099
FH=19.903

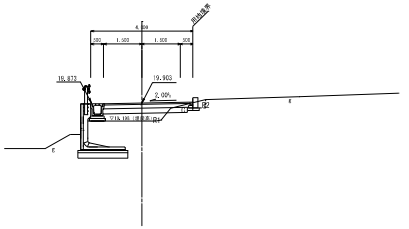

IP9

床　　掘	C	0.64
路床埋戻	B	—
砕石埋戻	R1	0.68
発生土埋戻	R2	0.10

IP9
TH=18.894
GH=18.748
FH=19.674

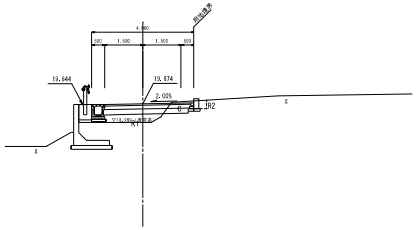

IP6

床　　掘	C	0.67
路床埋戻	B	—
砕石埋戻	R1	0.86
発生土埋戻	R2	0.14

IP6
TH=20.542
GH=20.386
FH=20.492

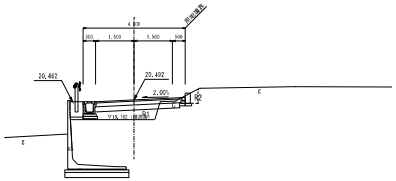

No.11

床　　掘	C	0.66
路床埋戻	B	—
砕石埋戻	R1	0.51
発生土埋戻	R2	0.06

No.11
TH=19.995
GH=19.867
FH=20.378

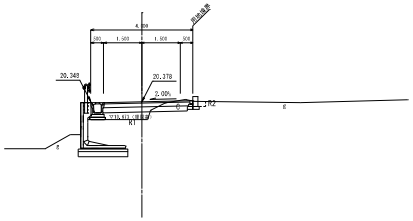

※　道路外については発生土埋戻を基本とする。

工事名	令和　6　年度 本郷ふれあい公園（第二工区） 外周道路整備工事		
路線名	市道７１５号線		
工事場所	海老名市本郷地内		
図面名	横断面図（３）	縮尺	図　示
図面番号	全　18　　葉の内第　9　号		
高座清掃施設組合			

海老名市道715号線　横断面図　(4/5) 縮尺　1/100

IP11

床　　掘	C	0.60
路床埋戻	B	—
砕石埋戻	R1	0.48
発生土埋戻	R2	0.06

IP11
TH=19.236
GH=19.108
FH=19.342

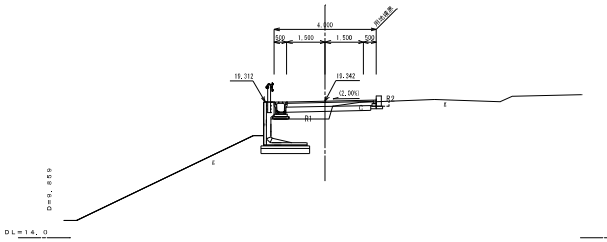

IP12

床　　掘	C	0.88
路床埋戻	B	—
砕石埋戻	R1	0.28
発生土埋戻	R2	0.05

IP12
TH=20.006
GH=19.858
FH=19.952

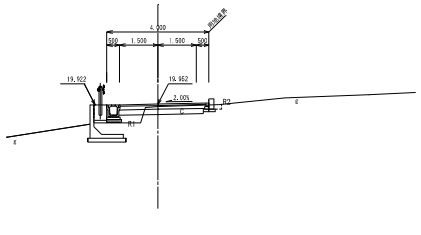

IP13

床　　掘	C	2.94
路床埋戻	B	—
砕石埋戻	R1	0.06
発生土埋戻	R2	0.28

IP13
TH=21.066
GH=20.917
FH=20.784

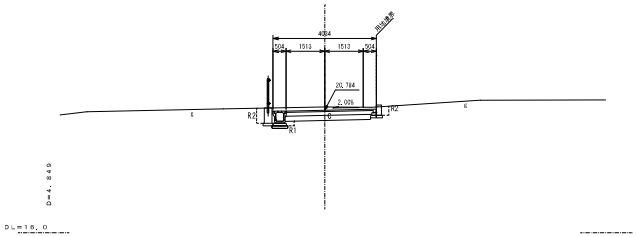

No.14

床　　掘	C	0.60
路床埋戻	B	—
砕石埋戻	R1	0.49
発生土埋戻	R2	0.06

No.14
TH=19.185
GH=19.054
FH=19.402

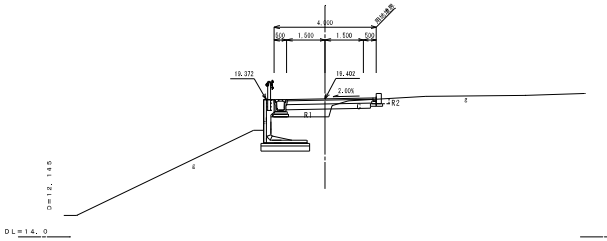

No.16

床　　掘	C	0.71
路床埋戻	B	—
砕石埋戻	R1	0.41
発生土埋戻	R2	0.06

No.16
TH=19.467
GH=19.338
FH=19.531

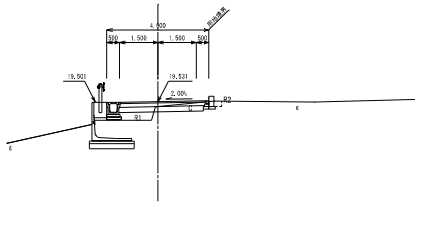

No.17

床　　掘	C	2.46
路床埋戻	B	—
砕石埋戻	R1	0.06
発生土埋戻	R2	0.23

No.17
TH=20.728
GH=20.598
FH=20.531

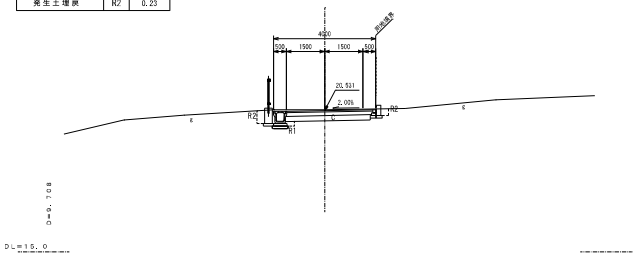

IP10

床　　掘	C	1.10
路床埋戻	B	—
砕石埋戻	R1	0.28
発生土埋戻	R2	0.11

IP10
TH=19.461
GH=19.314
FH=19.479

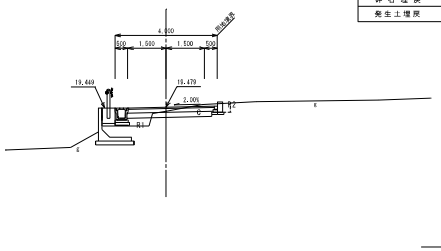

No.15

床　　掘	C	1.35
路床埋戻	B	—
砕石埋戻	R1	0.49
発生土埋戻	R2	0.09

No.15
TH=19.106
GH=18.998
FH=19.280

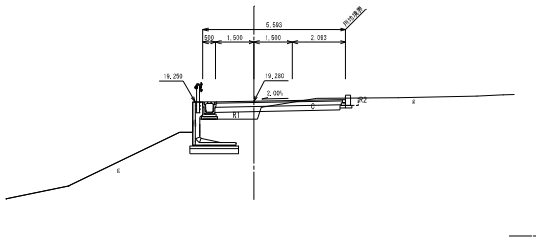

※　道路外については発生土埋戻を基本とする。

工事名	令和　7　年度 本郷ふれあい公園（第二工区） 外周道路整備工事
路線名	市道７１５号線
工事場所	海老名市本郷地内
図面名	横断面図（４）　縮尺　図示
図面番号	全　18　　茱の内第　10　号
高座清掃施設組合	

海老名市道715号　横断面図　(5/5)　縮尺　1/100

SP14

床　　掘	C	7.53
路床埋戻	B	—
砕石埋戻	R1	—
発生土埋戻	R2	0.32

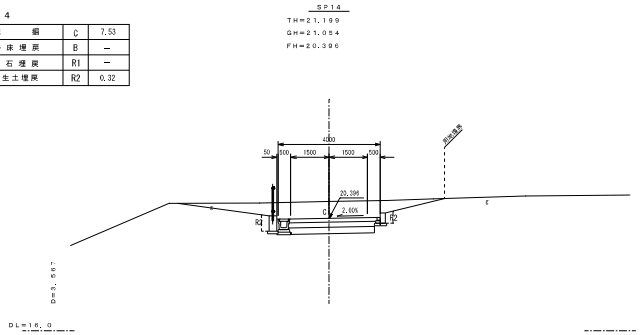

No.18

床　　掘	C	5.36
路床埋戻	B	—
砕石埋戻	R1	—
発生土埋戻	R2	0.32

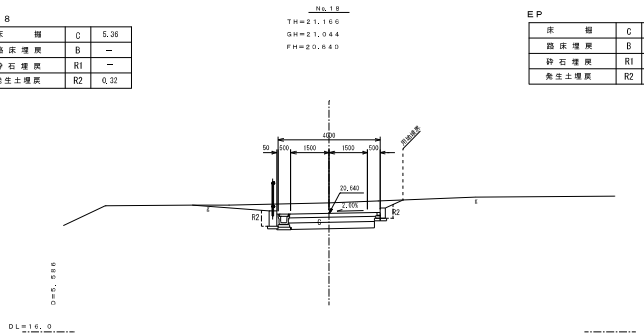

EP

床　　掘	C	23.53
路床埋戻	B	—
砕石埋戻	R1	—
発生土埋戻	R2	—

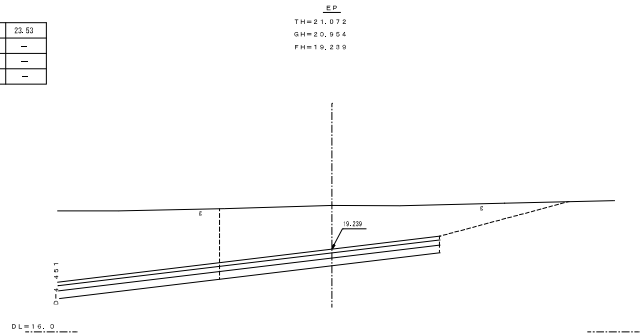

BC14

床　　掘	C	3.06
路床埋戻	B	—
砕石埋戻	R1	0.04
発生土埋戻	R2	0.32

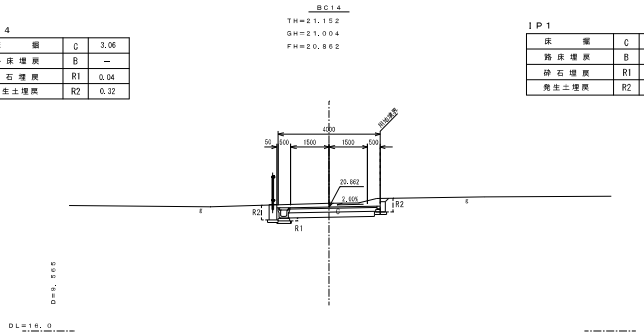

IP1

床　　掘	C	3.01
路床埋戻	B	—
砕石埋戻	R1	—
発生土埋戻	R2	0.23

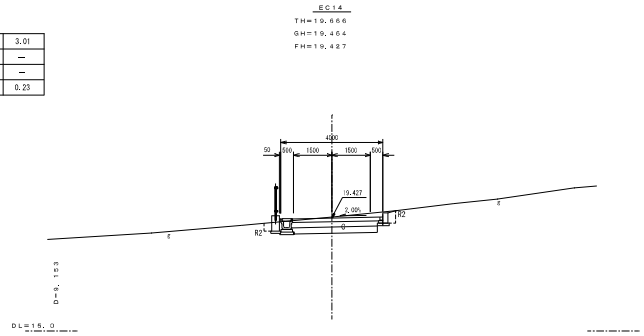

※　道路外については発生土埋戻を基本とする。

工事名	令和　7　年度 本郷ふれあい公園（第二工区） 外周道路整備工事		
路線名	市道７１５号線		
工事場所	海老名市本郷地内		
図面名	横断面図（５）	縮尺	図　示
図面番号	全　18　　葉の内第　11　号		
高座清掃施設組合			

道路排水流末処理工詳細図(1)　縮尺 1/100
715号　No.4+2.290

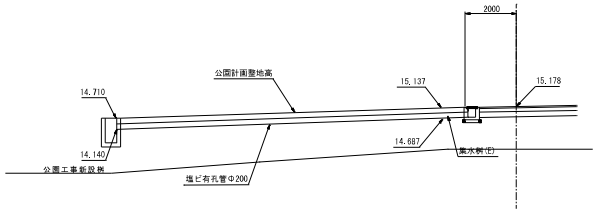

DL=10.000

土工図　縮尺 1/20

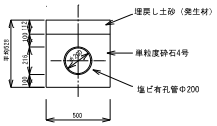

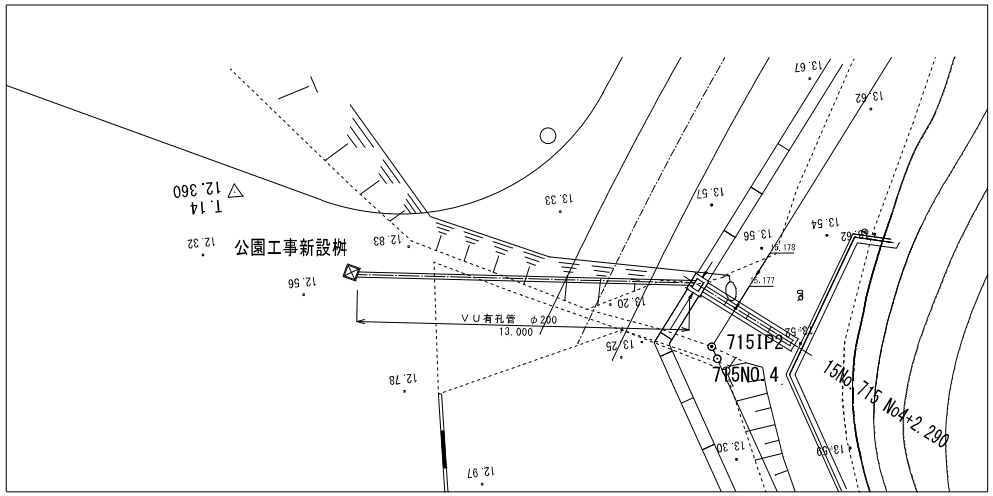

道路排水流末（１）　（１式）

名　称	形状寸法	単位	数　量	摘　要
塩ビVU有孔管	φ200×4.000	本	3.25	13.000m/4.00

工事名	令和　7　年度 本郷ふれあい公園（第二工区） 外周道路整備工事
路線名	市道７１５号線
工事場所	海老名市　本郷　地内
図面名	道路排水流末詳細図（１）　総R　図示
図面番号	全　18　葉の内第　12　号
神奈川県高座清掃施設組合	

道路排水流末処理工詳細図(2)

縮尺 1/100

715号 No.15+3.70

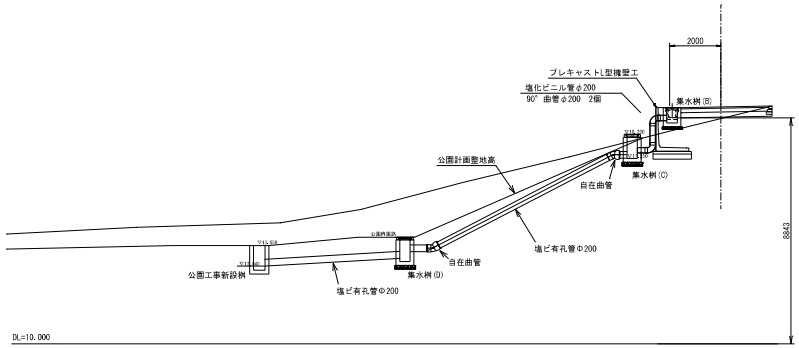

土工図

縮尺 1/20

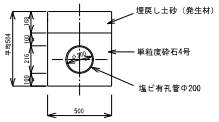

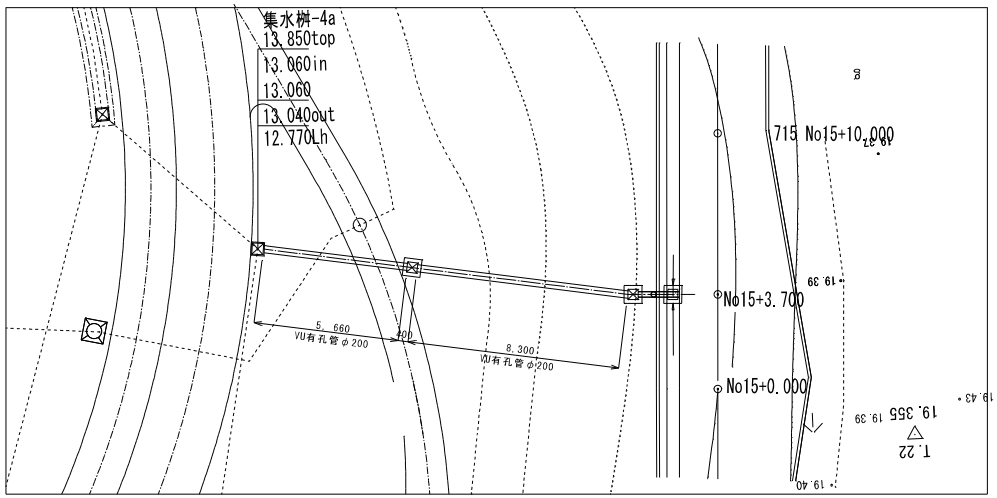

道路排水流末（２）

（1式）

名　称	規格・寸法	数量	単位	摘要
塩ビVU有孔管	φ200×4.000	3.5	本	13.960m/4.000
自在曲管	φ200、15-30°	2	個	
塩ビ直管	φ200×4.000	0.4	本	1.600m/4.000
90° 曲管	φ200	2	個	

工事名	令和　7　年度 本郷ふれあい公園（第二工区） 外周道路整備工事
路線名	市道７１５号線
工事場所	海老名市　本郷　地内
図面名	道路排水流末詳細図（２）　総R　図示
図面番号	全　18　茱の内第　13　号
神奈川県高座清掃施設組合	

構　造　図　（1）

落し蓋Ｕ字側溝　S=1:10

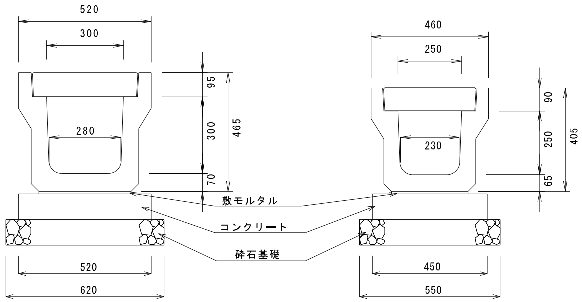

落し蓋Ｕ字側溝　（10m当たり）

名　　称	300Ｕ字溝				250Ｕ字溝			
	規格・寸法	数　量	単位	摘　要	規格・寸法	数　量	単位	摘　要
落し蓋Ｕ字側溝	3種300A	5	個	L=2,000、390kg	3種250	5	個	L=2,000、306kg
コンクリート蓋	3種300	19	枚	L=500、46kg	3種250	19	枚	L=500、38kg
グレーチング蓋	T25　300	1	枚	普通目、18.2kg	T25　250	1	枚	普通目、13.2kg
コンクリート	18-8BB	0.52	m3		18-8BB	0.46	m3	
型　　枠		2.0	m2			2.0	m2	
敷モルタル	1：3	0.04	m3		1：3	0.03	m3	
目地モルタル	1：3	0.004	m3	目地幅 5mm	1：3	0.004	m3	目地幅 5mm
砕石基礎	RC40	6.2	㎡		RC40	5.5	㎡	

現場打ち横断側溝　S=1:10

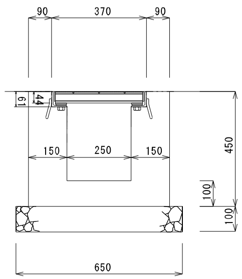

現場打ち横断側溝　（10m当たり）

名　　称	規格・寸法	数　量	単位	摘　要
溝蓋横断用グレーチング	W＝250・T25	10	組	ボルト固定、受枠共、42.6kg/組
コンクリート	18-8BB	1.53	m3	
型　　枠		14.78	m2	
砕石基礎	RC40	0.65	m3	面積6.50㎡

現場打ち側溝　S=1:10

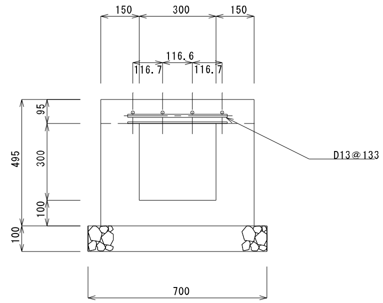

現場打ち側溝　（10m当たり）

名　　称	規格・寸法	数　量	単位	摘　要
ＫＣフォーム	6×390×1,000	10	枚	
コンクリート（床版）	24-8	0.57	m3	
鉄　　筋	D13・SD345	68.90	kg	（29.25m＋40.00m）×0.995kg/m
コンクリート	18-8BB	1.50	m3	
型　　枠		15.90	m2	
砕石基礎	RC40	0.70	m3	面積7.00㎡

Ｕ字側溝現場打ち蓋　S=1:10
（駐車場出入口部）

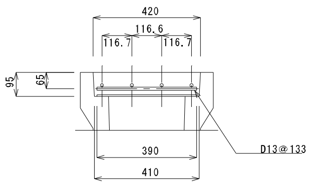

Ｕ字側溝現場打ち蓋　（10m当たり）

名　　称	規格・寸法	数　量	単位	摘　要
ＫＣフォーム	6×390×1,000	10	枚	
コンクリート	24-8	1.53	m3	
鉄　　筋	D13・SD345	68.90	kg	（29.25m＋40.00m）×0.995kg/m
目地材		0.038	m2	

横断暗渠側溝　S=1:10
（市道2152号線及び市道712号線交差点部）

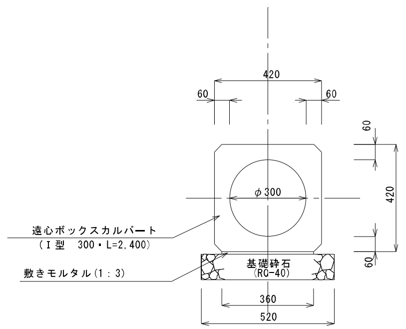

横断暗渠側溝　（10m当たり）

名　　称	規格・寸法	数　量	単位	摘　要
遠心ボックスカルバート	Ｉ型　300	4.17	本	L=2,400
敷モルタル	1：3	1.53	m3	
砕石基礎	RC40	0.65	m3	面積6.50㎡

Ｌ型側溝　S=1:10
（市道2152号線交差点巻込み部）

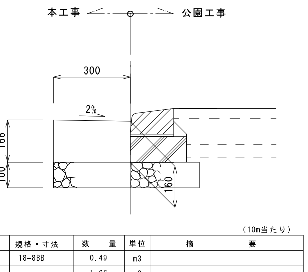

Ｌ型側溝　（10m当たり）

名　　称	規格・寸法	数　量	単位	摘　要
コンクリート	18-8BB	0.49	m3	
型　　枠		1.66	m2	
砕石基礎	RC40	0.30	m3	面積3.00㎡

工事名	令和　7　年度 本郷ふれあい公園（第二工区） 外周道路整備工事		
路線名	市道７１５号線		
工事場所	海老名市　本郷　地内		
図面名	構造図　（1）	縮尺	図示
図面番号	全　18　葉の内第　14　号		
神奈川県高座清掃施設組合			

構　造　図　（２）

現場打ち集水桝（Ａ） S=1:10
（桝内寸　400×300）

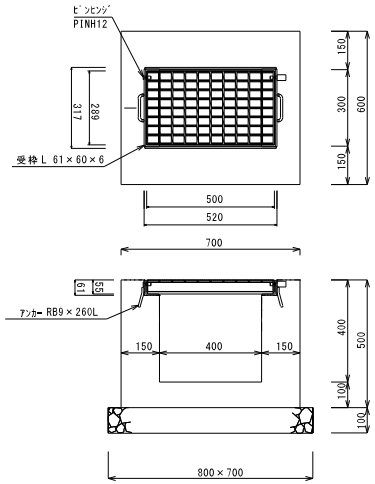

現場打ち集水桝（A）　（1箇所当たり）

名　称	規格・寸法	数　量	単位	摘　要
樹脂グレーチング	300×400・T25	1.0	組	110°開閉、17.8kg
コンクリート	18-8BB	0.16	m3	
型　枠		1.77	m2	
砕石基礎	RC40	0.056	m3	面積0.56㎡

現場打ち集水桝（Ｂ） S=1:10
（桝内寸　400×400）

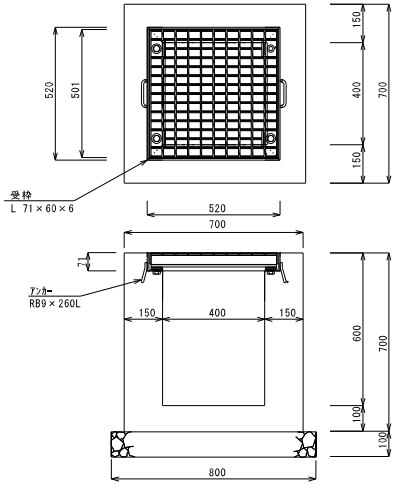

現場打ち集水桝（B）　（1箇所当たり）

名　称	規格・寸法	数　量	単位	摘　要
樹脂グレーチング	400×400	1.0	組	普通目、ボルト固定、受枠共
コンクリート	18-8BB	0.24	m3	
型　枠		2.81	m2	
砕石基礎	RC40	0.064	m3	面積0.64㎡

現場打ち集水桝（Ｃ） S=1:10
（桝内寸　400×400）

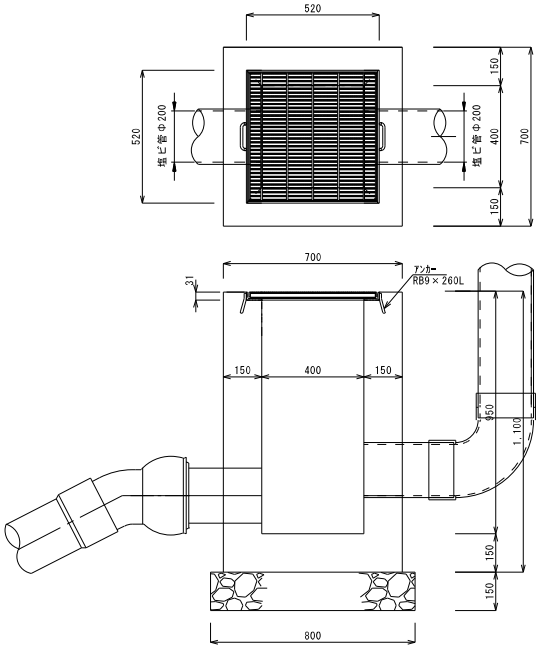

現場打ち集水桝（C）　（1箇所当たり）

名　称	規格・寸法	数　量	単位	摘　要
樹脂グレーチング	400×400	1.0	組	細目、T-2、受枠とも、21.7kg/組
コンクリート	18-8BB	0.37	m3	
型　枠		4.55	m2	
砕石基礎	RC40	0.096	m3	面積0.64㎡

現場打ち集水桝（Ｄ） S=1:10
（桝内寸　400×400）

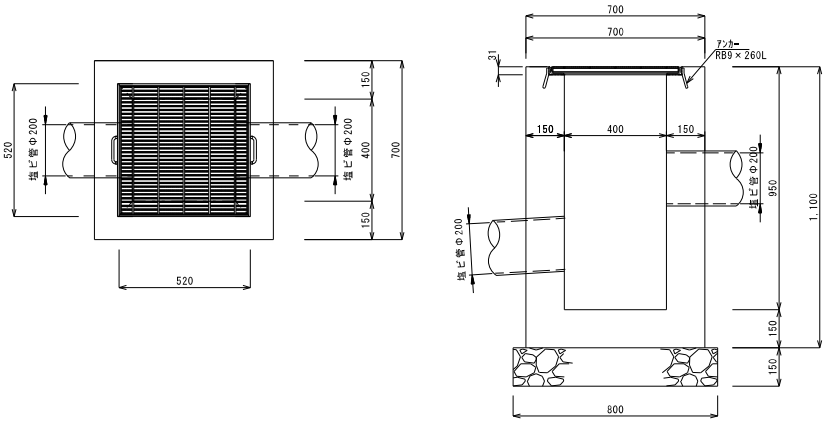

現場打ち集水桝（D）　（1箇所当たり）

名　称	規格・寸法	数　量	単位	摘　要
樹脂グレーチング	400×400	1.0	組	細目、T-2、受枠とも、21.7kg/組
コンクリート	18-8BB	0.37	m3	
型　枠		4.55	m2	
砕石基礎	RC40	0.096	m3	面積0.64㎡

工事名	令和　7　年度 本郷ふれあい公園（第二工区） 外周道路整備工事
路線名	市道７１５号線
工事場所	海老名市　本郷　地内
図面名	構　造　図　（２）　別紙　図示
図面番号	全　18　業の内第　15　号
神奈川県高座清掃施設組合	

構　造　図　（３）

Ｈ形鋼親杭横矢板擁壁 S=1:20

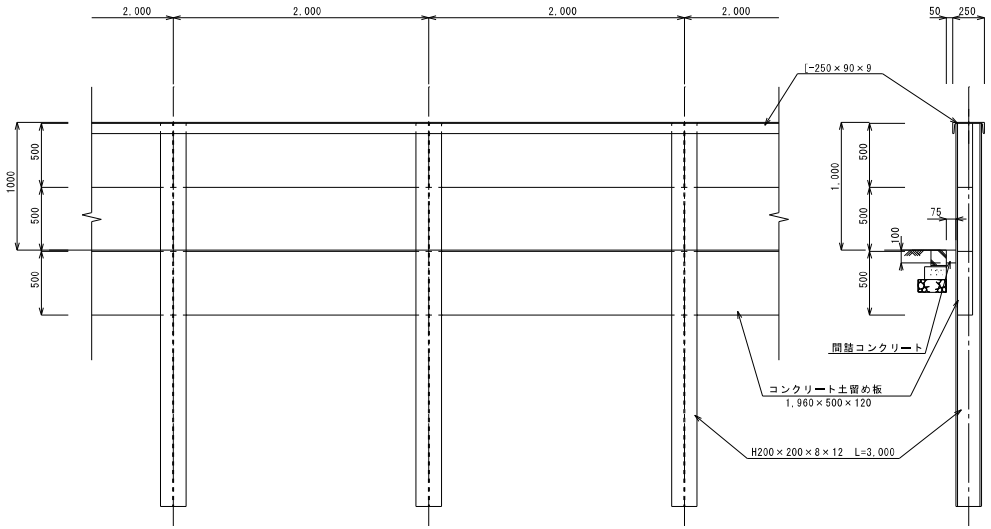

コンクリート土留 S=1:10

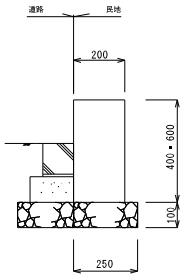

地先境界ブロック S=1:10

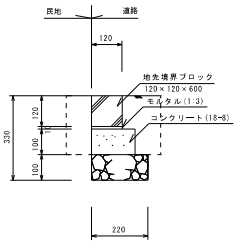

コンクリート土留

（10m当たり）

名　称	規格・寸法	数　量		単位	摘　要
		H=400	H=600		
コンクリート	18-8BB	0.8	1.2	m3	
型　枠		8.0	12.0	m2	
目地材		0.08	0.12	m2	
砕石基礎	RC40	0.25	0.25	m3	面積2.5㎡

地先境界ブロック

（10m当たり）

名　称	規格・寸法	数　量	単位	摘　要
地先境界ブロック	120×120×600	16.5	個	JIS A 5307
コンクリート	18-8BB	0.2	m3	
型　枠		2.0	m2	
敷モルタル	1：3	0.02	m3	
目地モルタル	1：3	0.002	m3	目地幅 5mm
砕石基礎	RC40	2.2	㎡	

コンクリート土留 S=1:10
（立入防止柵基礎型）

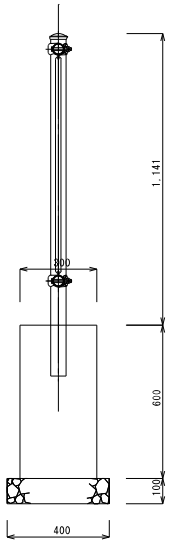

Ｈ形鋼親杭横矢板擁壁

（1式）

名　称	規格・寸法	数　量	単位	摘　要
Ｈ　形　鋼	200×200	2,223	kg	3m×15本×49.4kg/m　錆止め塗装
溝　形　鋼	250×90×9	968.8	kg	28m×34.6kg/m　錆止め塗装
コンクリート土留板	1960×500×120	42	枚	面積：28m×1.5m=42㎡
間詰コンクリート	18-8BB	0.21	m3	0.075×0.10×28m

コンクリート土留（立入防止柵基礎型）

（10m当たり）

名　称	規格・寸法	数　量	単位	摘　要
コンクリート	18-8BB	1.8	m3	
型　枠		12.0	m2	
目地材		0.18	m2	
砕石基礎	RC40	0.4	m3	面積4.0㎡
箱抜き	内径75mm	4.0	箇所	0.2m×4=0.8m

間詰コンクリート S=1:20
（Ｌ型プレキャスト擁壁背面）

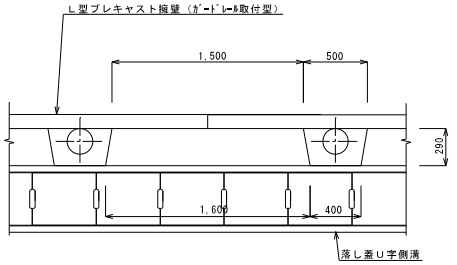

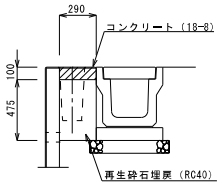

間詰コンクリート

（1箇所当たり）

名　称	規格・寸法	数　量	単位	摘　要
コンクリート	18-8BB	0.04	m3	
砕石埋戻	RC40	0.21	m3	

工事名	令和　7　年度 本郷ふれあい公園（第二工区） 外周道路整備工事
路線名	市道７１５号線
工事場所	海老名市　本郷　地内
図面名	構　造　図　（３）　縮尺　図示
図面番号	全　14　葉の内第　16　号
神奈川県高座清掃施設組合	

構　造　図　（４）

立入防止柵 S=1:20

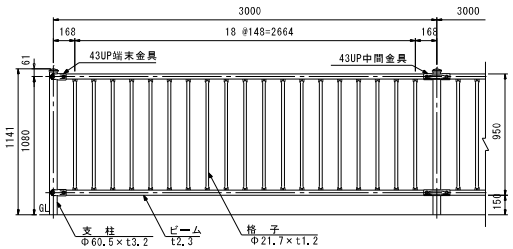

Co擁壁建て込み

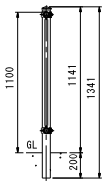

Co基礎ブロック建て込み

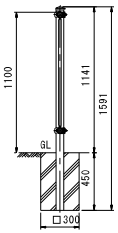

【　部材一覧表（参考）　】

品　名	材　質	摘　要
支　柱	STK400	亜鉛めっき+静電粉体塗装
ビームパイプ	STK400	亜鉛めっき+静電粉体塗装
43UP端末金具	SGH400	亜鉛めっき+静電粉体塗装
43UP端末金具	SGH400	亜鉛めっき+静電粉体塗装
角根ボルト	4.6相当	溶融亜鉛めっき M12×65
角根ボルト	4.6相当	溶融亜鉛めっき M12×82
頭部キャップ	PE	Fキャップ　着色樹脂
ナットアンカー		溶融亜鉛めっき M12
取付ボルト	4.6相当	溶融亜鉛めっき M12×30

※カラー：チャイロ55

ガードレール S=1:20

Gr-B-2B

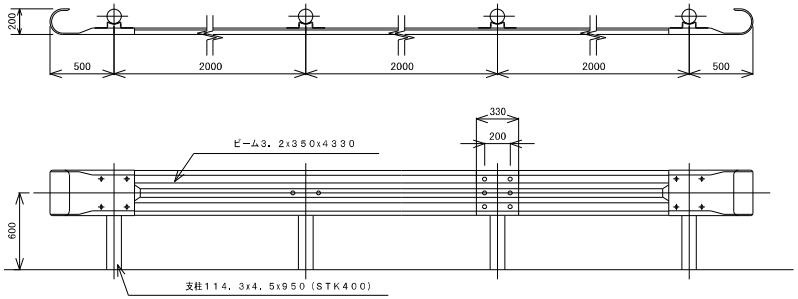

断面図

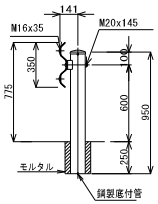

立入防止柵 S=1:20

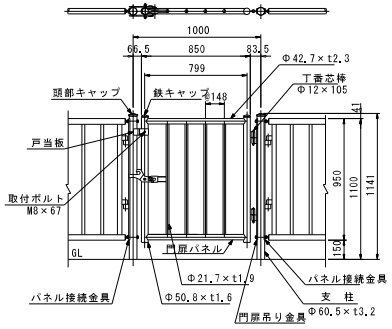

※門扉の丁番の位置（右・左）については、監督員と調整により決める。

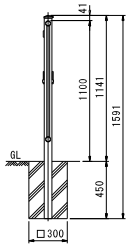

【　部材一覧表（参考）　】

品　名	材　質	摘　要
支　柱	STK400	亜鉛めっき+静電粉体塗装
門扉パネル	STK400	亜鉛めっき+静電粉体塗装
門扉吊り金具	SGH400	亜鉛めっき+静電粉体塗装
パネル接続金具	SGH400	亜鉛めっき+静電粉体塗装
丁　番		亜鉛めっき+静電粉体塗装
丁番芯棒		溶融亜鉛めっき
蝶掛金具	SPHC	亜鉛めっき+樹脂コート被覆
戸当板	SGH	亜鉛めっき+静電粉体塗装
蝶受金具	SGH	亜鉛めっき+静電粉体塗装
回転軸	S45C	溶融亜鉛めっき　Φ10
六角袋ナット	4.6相当	溶融亜鉛めっき　M10
樹脂ワッシャー	ナイロン	t1.6
取付ボルト	4.6相当	溶融亜鉛めっき M8×45
取付ボルト	4.6相当	溶融亜鉛めっき M8×67
頭部キャップ	PE	Fキャップ　着色樹脂
ナットアンカー		溶融亜鉛めっき　M12
取付ボルト	4.6相当	溶融亜鉛めっき M12×30

※カラー：チャイロ55

ガードレール基礎工 S=1:20

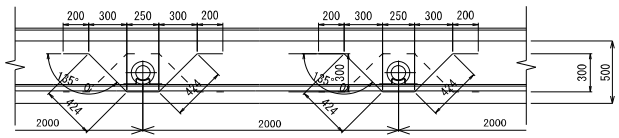

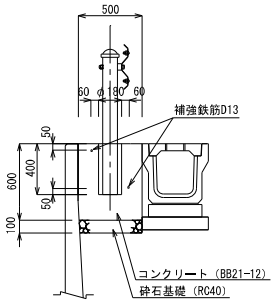

ガードレール基礎工　（10m当たり）

名　称	規格・寸法	数　量	単位	摘　要
コンクリート	21-12	2.87	m3	
鉄　筋	D13・SD345	11.86	kg	1.49m×2×4×0.995kg/m
型　枠		6.00	m2	
目　地		0.30	m2	
箱　抜　き	内径175	4	箇所	0.20×4=0.80m
砕 石 基 礎	RC40	0.50	m3	面積5.00㎡

工事名	令和　7　年度 本郷ふれあい公園（第二工区） 外周道路整備工事
路線名	市道７１５号線
工事場所	海老名市　本郷　地内
図面名	構　造　図　（４）　縮尺　図示
図面番号	全　18　葉の内第　17　号
	神奈川県高座清掃施設組合

構　造　図　（５）

階段工断面図　S=1:10

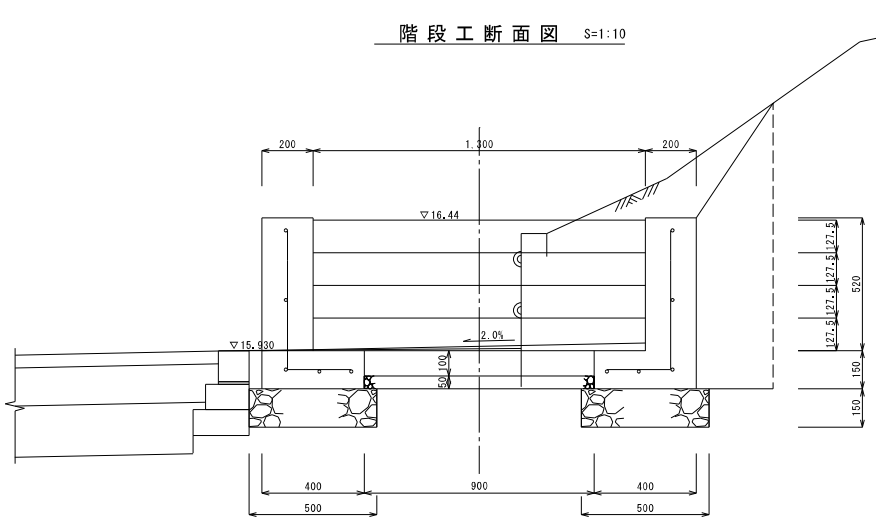

階段工側断面図　S=1:10

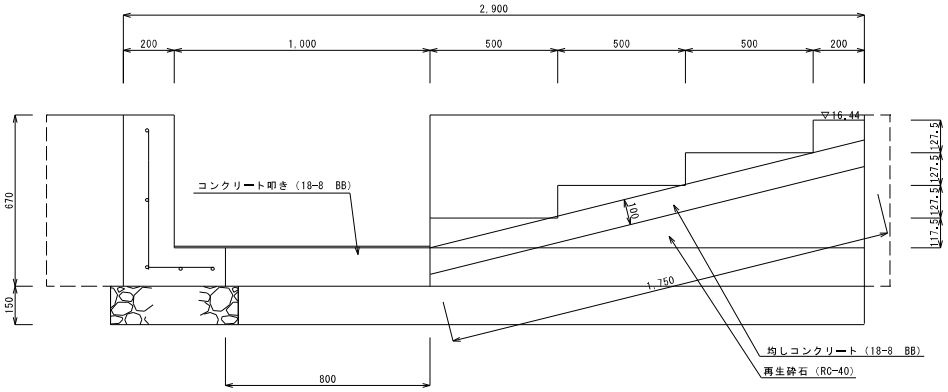

コンクリート叩き　（1式）

名　称	規格・寸法	数　量	単位	摘　要
コンクリート	18-8BB	0.072	m3	
砕石基礎	RC40・t=5cm	0.036	m3	面積0.72㎡

階段部コンクリート　（1式）

名　称	規格・寸法	数　量	単位	摘　要
コンクリート	18-8BB	0.15	m3	0.124+0.027
均しコンクリート	18-8BB	0.23	m3	
型　枠		0.66	m2	

階段工擁壁　S=1:10

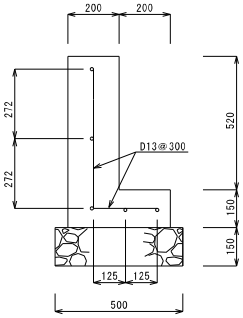

階段工擁壁　（10m当たり）

名　称	規格・寸法	数　量	単位	摘　要
コンクリート	24-8	1.64	m3	
鉄　筋	D13・SD345	75.82	kg	(26.20m+50.00m) ×0.995kg/m
型　枠		13.40	m2	
砕石基礎	RC40	0.75	m3	面積5.00㎡

※　φ75水抜きを2か所設ける。

車道部舗装構成　S=1:10

コンクリート舗装

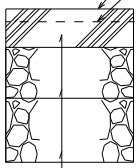

表面仕上げ：○型リング脱水刷毛引き仕上げ
溶接金網（6.0×150×150）舗装面-50mm
コンクリート舗装版（生コン21-8）t=15cm
上層路盤（RM40）t=20cm
下層路盤工（RC40）t=25cm

コンクリート舗装横目地

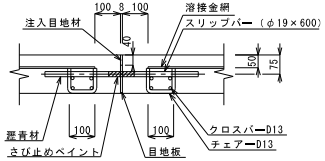

コンクリート舗装横目地　（1箇所当たり）

名　称	規格・寸法	数　量	単位	摘　要
スリップバー	φ19×600	6	本	@450
クロスバー	D13・SD345	23.88	kg	3.0m×4×2×0.995kg/m
チェアー	D13・SD345	3.58	m2	0.1m×3×6×2×0.995kg/m
注入目地材		0.001	kg	0.04×0.008×3.2×1.2
目地板		0.35	m2	

※　10m間隔で横目地を設置する。

アスファルト舗装

（市道715号線本線）

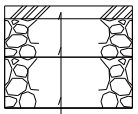

表層（密粒度AS混合物）t=5cm
上層路盤（RM40）t=15cm
下層路盤工（RC40）t=20cm

工事名	令和　7　年度 本郷ふれあい公園（第二工区） 外周道路整備工事
路線名	市道７１５号線
工事場所	海老名市　本郷　地内
図面名	構　造　図　（５）　年月　図　示
図面番号	全　18　業の内第　18　号

神奈川県高座清掃施設組合